COMPANY PROFILE

RATANA UNION CO.,LTD.

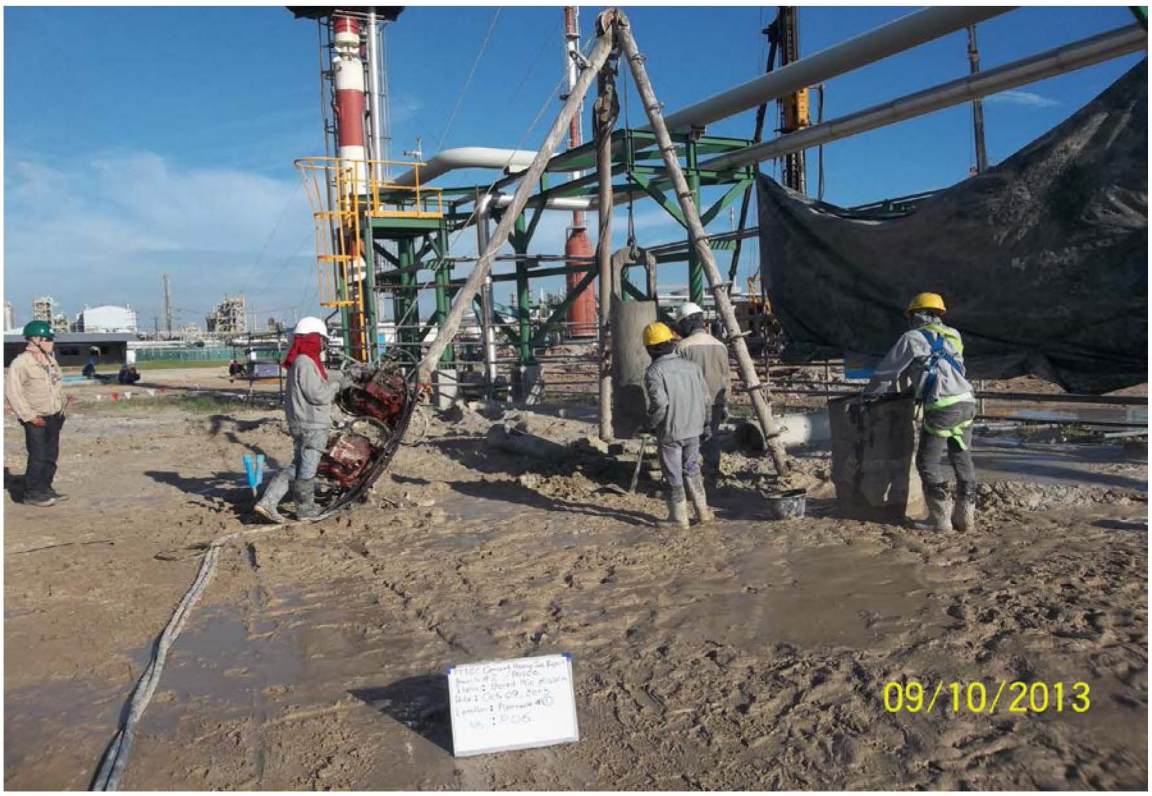

Company Profile

Company Name :	Ratana Union Co.,Ltd.
Address :	55/6 Soi Thawiwatthana-kanchanaphisek 4/2 Kwaeng Thawiwatthana, Khet Thawiwatthana, Bangkok 10170
Telephone :	(662) 8873188
Facsimile :	(662) 8870907
E-Mail Address :	run@ratanaunion.com
Web Site :	www.ratanaunion.com
Year of Establishment :	1992
Registered Capital :	Baht 5,000,000.-
Type of Business :	- Fiber Optic Network
	- Bored Pile (Wet Process and Dry Process)
	- Self Support, Roof Top and Guy Mast Tower
Annual Turnover :	Baht 100,000,000.-
Management :	Sanay Chainchop (Managing Director)
	Sattha Lochindapong (Advisior)
	Supot Limsuansap (Advisior)
Bank References :	Kasikornbank
	Tanachartbank

Name :	**Sanay Chainchop**
Title :	**Managing Director**
Education	
1981	Engineer (Civil) Chulalongkorn University
Professional Qualfication	
Registration	Professional Civil Engineer, Thailand
Occupation Record	
1992 - Present	Ratana Union Co.,Ltd.
1987 - 1992	Dhepakorn Engineering Co.,Ltd.
1982 - 1987	Taradee Co.,Ltd.
1981 - 1982	Metric Consulting Engineers and Architects Co.,Ltd.
Major Professional Experiences	
1987 - 1991	Director of Dhepakorn Engineering Co.,Ltd.
1982 - 1987	Managing Director of Taradee Co.,Ltd.
1981 - 1982	Metric Consulting Engineers and Architects Co.,Ltd.
	Structure Designer

Name :	**Supot Limsuansab**
Title :	**Advisor**
Education	
1981	B.Engineer (Civil) Chulalongkorn University
Professional Qualfication	
Registration	Professional Civil Engineer, Thailand
Occupation Record	
1992 - Present	Ratana Union Co.,Ltd.
1990	Kokij Charoen Co.,Ltd.
1982	Metric Consulting Engineers and Architects Co.,Ltd.
Major Professional Experiences	
1990 - 1992	Director of Kokij Charoen Co.,Ltd.
1989 - 1990	Siam Michelin Factory
	Laem Chabang industrial Estate
1987 - 1988	Central Department Store
	Huamark, Bangkok
1986 - 1987	Central Chidlom Tower
	Ploenjit, Bangkok
1983 - 1995	Structure Engineer
	Metric Consulting Engineers and Architects Co.,Ltd.
1982 - 1983	Ratburana Warehouse Project
1981 - 1982	Water Pipe Installation Project

Name :	**Sattha Lochindapong**
Title :	**Advisor**
Education	
1981	MSCE, Ohio State University
1980	B.Engineer (Civil), Chulalongkorn University
Professional Qualfication	
Registration	Professional Civil Engineer, Thailand
Occupation Record	
1992 - Present	Ratana Union Co.,Ltd.
1983	Ch.Karnchang - Tokyu Construction Co.,Ltd.
	Ch.Karnchang Co.,Ltd.
1982	Metric Consulting Engineers and Architects Co.,Ltd.
Major Professional Experiences	
1988 - Mar 1989	Prakanong Oil Depot Improvement Phase 1
1987 - Apr 1989	Thai Flight Catering Unit
1986 - 1987	Bangkok International Airport Expansion (BIA-2)
	Three-Pier Scheme
1985 - 1986	BAFS Hydrant Refuelling System
	Bangkok International Airport
1986	Bangkok International Airport Expansion (BIA-1)
1986 - 1983	Jet Engine Test Facility
	Bangkok International Airport

RATANA UNION CO.,LTD.

Organization Chart

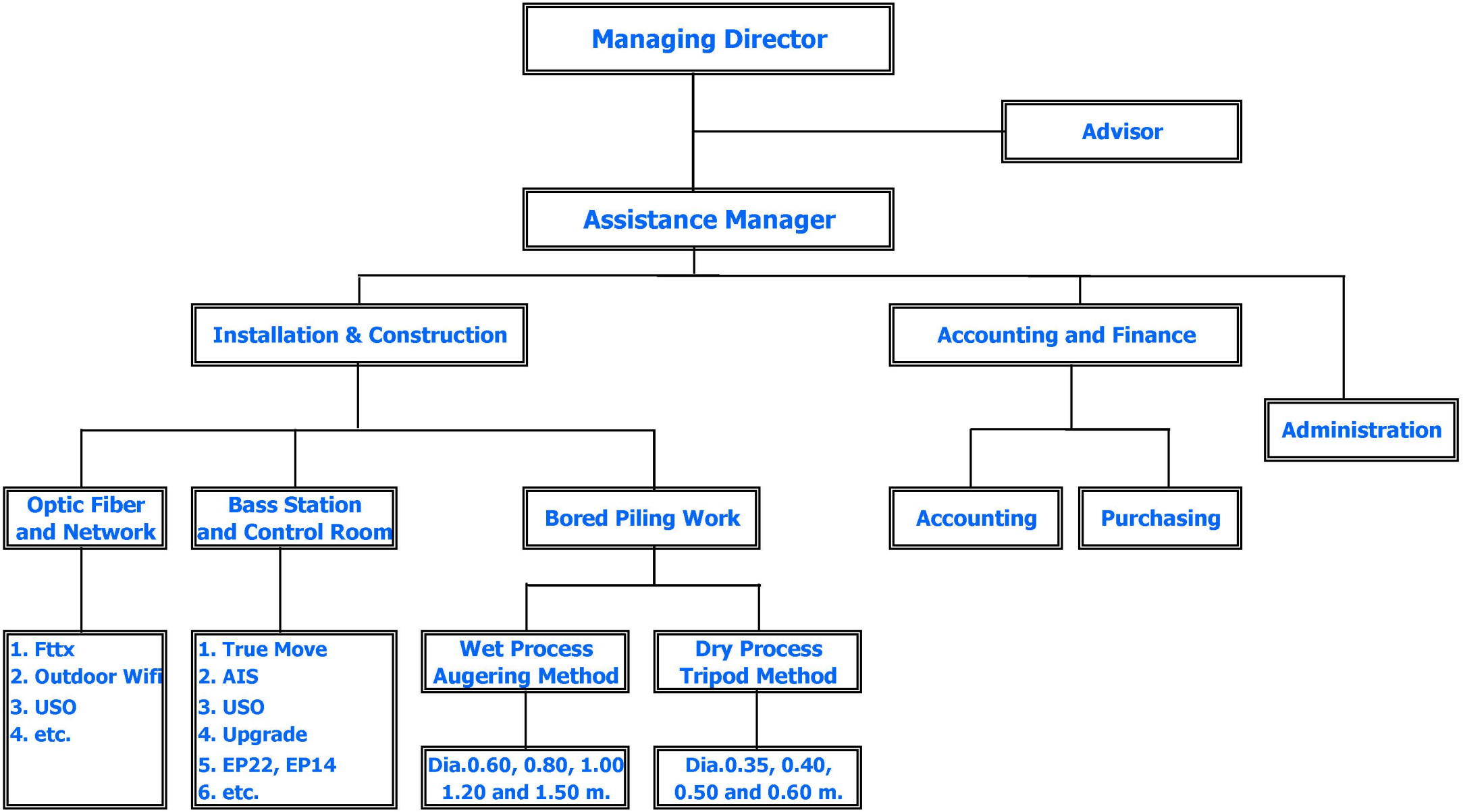

มูลค่างานเสาเข็มเจาะ

ปี พ.ศ. 2537	รวมมูลค่างาน BORE PILE	22,000,000 บาท
ปี พ.ศ. 2538	รวมมูลค่างาน BORE PILE	27,000,000 บาท
ปี พ.ศ. 2539	รวมมูลค่างาน BORE PILE	49,000,000 บาท
ปี พ.ศ. 2540	รวมมูลค่างาน BORE PILE	32,000,000 บาท
ปี พ.ศ. 2541	รวมมูลค่างาน BORE PILE	10,000,000 บาท
ปี พ.ศ. 2542	รวมมูลค่างาน BORE PILE	43,000,000 บาท
ปี พ.ศ. 2543	รวมมูลค่างาน BORE PILE	15,000,000 บาท
ปี พ.ศ. 2544	รวมมูลค่างาน BORE PILE	25,200,000 บาท
ปี พ.ศ. 2545	รวมมูลค่างาน BORE PILE	40,000,000 บาท
ปี พ.ศ. 2546	รวมมูลค่างาน BORE PILE	48,000,000 บาท
ปี พ.ศ. 2547	รวมมูลค่างาน BORE PILE	40,000,000 บาท
ปี พ.ศ. 2548	รวมมูลค่างาน BORE PILE	25,000,000 บาท
ปี พ.ศ. 2549	รวมมูลค่างาน BORE PILE	39,500,000 บาท
ปี พ.ศ. 2550	รวมมูลค่างาน BORE PILE	48,500,000 บาท
ปี พ.ศ. 2551	รวมมูลค่างาน BORE PILE	57,881,000 บาท
ปี พ.ศ. 2552	รวมมูลค่างาน BORE PILE	16,000,000 บาท
ปี พ.ศ. 2553	รวมมูลค่างาน BORE PILE	81,600,000 บาท
ปี พ.ศ. 2554	รวมมูลค่างาน BORE PILE	30,000,000 บาท
ปี พ.ศ. 2555	รวมมูลค่างาน BORE PILE	35,000,000 บาท
ปี พ.ศ. 2556	รวมมูลค่างาน BORE PILE	40,300,000 บาท
ปี พ.ศ. 2557	รวมมูลค่างาน BORE PILE	57,000,000 บาท
ปี พ.ศ. 2558	รวมมูลค่างาน BORE PILE	31,800,000 บาท
ปี พ.ศ. 2559	รวมมูลค่างาน BORE PILE	39,000,000 บาท
ปี พ.ศ. 2560	รวมมูลค่างาน BORE PILE	12,600,000 บาท
ปี พ.ศ. 2561	รวมมูลค่างาน BORE PILE	28,200,000 บาท
ปี พ.ศ. 2562	รวมมูลค่างาน BORE PILE	18,000,000 บาท
ปี พ.ศ. 2563	รวมมูลค่างาน BORE PILE	11,380,000 บาท
ปี พ.ศ. 2564	รวมมูลค่างาน BORE PILE	19,600,000 บาท
ปี พ.ศ. 2565	รวมมูลค่างาน BORE PILE	17,000,000 บาท
ปี พ.ศ. 2566	รวมมูลค่างาน BORE PILE	26,000,000 บาท

BORED PILE EQUIPMENT FOR DRY PROCESS

Tripod	14	Sets
Air winch	30	Sets
Cylindrical Hammer	14	Each
Casing		
Ø - 0.35 x 1.30 m.	60	Each
Ø - 0.40 x 1.20 m.	18	Each
Ø - 0.50 x 1.20 m.	110	Each
Ø - 0.60 x 1.20 m.	80	Each
Excavation Bucket		
For Ø - 0.35 m.	10	Each
For Ø - 0.40 m.	2	Each
For Ø - 0.50 m.	20	Each
For Ø - 0.60 m.	12	Each
Six Wheel Truck	2	Each
Pick up	6	Each
Air Compressor	10	Sets

ผลงานทำเสาเข็มเจาะปี พ.ศ. 2555 (2012)

ITEM	PROJECT	CLIENT	DIA.	Q,TY
1.	สำนักงานสนามรถไฟฟ้าสายสีน้ำเงิน ซอยจรัญสนิทวงศ์ 2	บริษัท ช.การช่าง จำกัด (มหาชน)	Ø - 0.35 x 18.00 ม.	56 ต้น
2.	โรงงาน ชิบาบุระ นิคมฯ อินทรา จ.สิงห์บุรี	Sato Kogyo Bangkok Co.,Ltd.	Ø - 0.35 x 8.00 ม.	14 ต้น
3.	Renaissance Bangkok Sukhumvit Hotel Sukhumvit 57	Power Line Engineering Public Co.,Ltd.	Ø - 0.40 x 20.00 ม. Ø - 0.50 x 20.00 ม. Ø - 0.60 x 20.00 ม.	79 ต้น 46 ต้น 125 ต้น
4.	ต่อเติมโรงงาน TAKEBE นิคมฯ อมตะนคร จ.ชลบุรี	Sato Kogyo Bangkok Co.,Ltd.	Ø - 0.35 x 10.00 ม.	8 ต้น
5.	ฐาน Tower Crane / ไมล์สโตนคอนโดมิเนียม ถ.เสรีไทย	บริษัท จอมธกล จำกัด	Ø - 0.35 x 20.00 ม.	11 ต้น
6.	PG TANK AND DISTRIBUTION นิคมฯมาบตาพุด จ.ระยอง	Daewoo Engineering (Thailand) Co.,Ltd.	Ø - 0.35 x 15.00 ม.	15 ต้น
7.	บ้านพักอาศัย ม.กาญจนลักษณ์ 3 ถ.ตลิ่งชัน-สุพรรณ	คุณสุชาดา	Ø - 0.35 x 19.00 ม.	25 ต้น
8.	BLUE LINE EXTENSION ถ.สนามไชย	บริษัท ช.การช่าง จำกัด (มหาชน)	Ø - 0.35 x 14.00 ม.	4 ต้น
9.	ฐานราก Tower Crane SCG เตาปูน	Christiani & Nielsen (Thai) Public Co.,Ltd.	Ø - 0.60 x 18.00 ม. Ø - 0.35 x 18.00 ม.	16 ต้น 2 ต้น
10.	อาคารปฏิบัติการมหาวิทยาลัยกรุงเทพ วิทยาเขตรังสิต ถ.พหลโยธิน	Power Line Engineering Public Co.,Ltd.	Ø - 0.35 x 14.00 ม. Ø - 0.50 x 14.00 ม.	87 ต้น 40 ต้น
11.	อพาร์ทเมนท์ 5 ชั้น ถนนเพชรบุรี	หจก. รัชสุภา	Ø - 0.35 x 21.00 ม. Ø - 0.40 x 21.00 ม.	52 ต้น 9 ต้น
12.	เตาหลอมแก้ว (TM2) ของ บจก.ไทยมาลายา กลาส อ.หนองแค จ.สระบุรี	บริษัท เค.วี.เอ็น คอนสตรั๊กชั่น จำกัด	Ø - 0.35 x 9.00 ม. Ø - 0.35 x 12.00 ม. Ø - 0.35 x 14.00 ม.	36 ต้น 16 ต้น 9 ต้น
13.	อพาร์ทเม้นท์ 5 ชั้น โครงการทิวลิป ถนนบรรทัดทอง	หจก. รัชสุภา	Ø - 0.40 x 21.00 ม.	32 ต้น
14.	โรงงาน YMP นิคมอุตสาหกรรมอมตะนคร จ.ชลบุรี	Sato Kogyo Bangkok Co.,Ltd.	Ø - 0.35 x 12.00 ม.	23 ต้น
15.	อาคาร คสล. 3 ชั้น ถนนราชพฤกษ์ ซอย 34	บจก. ควอลิตี้ สตาร์ เอ็นจิเนียริ่ง	Ø - 0.35 x 18.00 ม.	4 ต้น
16.	ปรับปรุงฟื้นฟู โรงงานโออิชิ นิคมอุตสาหกรรมนวนคร	บจก. เอกค้าไทย	Ø - 0.35 x 16.00 ม.	6 ต้น
17.	บ้านพักอาศัย 2 ชั้น ถนนแจ้งวัฒนะ	คุณณัฐกฤต	Ø - 0.35 x 18.00 ม.	18 ต้น

ITEM	PROJECT	CLIENT	DIA.	Q,TY
18.	ปรับปรุงระบบสาธารณูปโภค ระบบไฟฟ้าสื่อสารใต้ดิน วัดราชผาติการราม	บริษัท เพาเวอร์ฟูล เทคโนโลยี จำกัด	Ø - 0.35 x 21.00 ม.	6 ต้น
19.	Cerebos Factory นิคมอุตสาหกรรมปิ่นทอง 2	Tangent Co.,Ltd.	Ø - 0.35 x 9.00 ม.	2 ต้น
20.	Nagano Engineering (Thailand) Co.,Ltd. นิคมอุตสาหกรรมเหมราช	Sato Kogyo Bangkok Co.,Ltd.	Ø - 0.35 x 11.00 ม.	2 ต้น
21.	ต่อเติมบ้านพักอาศัย หมู่บ้านกฤษดานคร 20, ถ.พุทธมณฑลสาย 2	คุณบุญศักดิ์ ดำหริใจ	Ø - 0.35 x 21.00 ม.	9 ต้น
22.	โรงไฟฟ้าบ้านค่าย นิคมอุตสาหกรรมระยองอินดัสเตรียลแลนด์	Sino-Thai Engineering & Construction Public Co.,Ltd.	Ø - 0.35 x 8.00 ม. Ø - 0.50 x 14.00 ม.	14 ต้น 4 ต้น
23.	ก่อสร้าง WARE HOUSE ถนนเสรีไทย 46	บริษัท ทรัยเร็กซ์ อินเตอร์เนชั่นแนล จำกัด	Ø - 0.40 x 19.00 ม.	50 ต้น
24.	THE CITRUS ซอยนายเลิศ	SAMCON Co.,Ltd	Ø - 0.35 x 18.00 ม.	37 ต้น
25.	Truck Loading Package RTC PG Tank and Distribution - Rayong	Daewoo Engineering (Thailand) Co.,Ltd.	Ø - 0.35 x 8.00 ม. Ø - 0.35 x 10.00 ม. Ø - 0.35 x 13.00 ม.	20 ต้น 17 ต้น 8 ต้น
26.	MRT Blue Line Extension ซอยจรัญสนิทวงศ์ 2	บริษัท ช.การช่าง จำกัด (มหาชน)	Ø - 0.35 x 18.00 ม.	65 ต้น
27.	งานซ่อมพื้นโรงแปลงความถี่ กยพ.กร. กองเรือยกพลขึ้นบกและกองเรือยุทธการ ถ.ริมทางรถไฟสายเก่า	บริษัท พิลเล่อร์ (ประเทศไทย) จำกัด	Ø - 0.35 x 19.00 ม.	39 ต้น
28.	Power Plant ABPR1 & ABPR2 นิคมฯ อมะตะซิตี้	บมจ. เนาวรัตน์พัฒนาการ จำกัด	Ø - 0.50 x 5.00 ม.	5 ต้น
27.	อาคารผลิตไข่ไก่ฟัก – องค์การเภสัช (GPO) จ.สระบุรี	บริษัท มิติวิศวกรรมโยธา จำกัด	Ø - 0.50 x 3-7.00 ม.	70 ต้น
28.	SETTLER TANK – PURAC นิคมฯ มาบตาพุด	หจก. ไร่โกทอง คอนสตรัคชั่น แอนด์ เซอร์วิส	Ø - 0.35 x 10.00 ม.	42 ต้น
29.	PANASONIC บางบ่อ, สมุทรปราการ	บริษัท รามวิศว์ จำกัด	Ø - 0.35 x 24.00 ม. Ø - 0.40 x 24.00 ม.	5 ต้น 15 ต้น
30.	BLUE LINE EXTENSION ถ.สนามไชย	บริษัท ช.การช่าง จำกัด (มหาชน)	Ø - 0.40 x 23.00 ม.	21 ต้น
31.	บ้านพักอาศัย คสล. 1 ชั้น ถ.สุทธิสาร	บริษัท บางขวัญพูลกูล จำกัด	Ø - 0.35 x 18-21.00 ม. Ø - 0.40 x 24.00 ม.	18 ต้น 14 ต้น
32.	บางกอกเคเบิ้ล ถ.สุขสวัสดิ์ 90, พระประแดง	Sato Kogyo Bangkok Co.,Ltd.	Ø - 0.35 x 21.00 ม.	34 ต้น
33.	อาคารพักอาศัย 2 ชั้น ม.เลคไซค์ 2 ถ.บางนา-ตราด	บริษัท เอส.เอ็น.ที คอนสตรัคชั่น จำกัด	Ø - 0.35 x 21.00 ม.	82 ต้น
34.	UCHA Rayong	Union Service and Construction Co.,Ltd	Ø - 0.50 x 10.00 ม.	4 ต้น

ITEM	PROJECT	CLIENT	DIA.	Q,TY
35.	PIPE SLEEPER AND NEW PIPEBRIDGE EIE-15 RAYONG	RAYONG INTANIA CO.,LTD.	Ø - 0.40 x 8-11.00 ม. Ø - 0.50 x 13-16.00 ม. Ø - 0.60 x 13-16.00 ม.	134 ต้น 12 ต้น 2 ต้น
36.	YS PUND นิคมอุตสาหกรรม เวลโกร	Siam Tone Co.,Ltd.	Ø - 0.60 x 18.00 ม.	100 ต้น
37.	THAI NOX นิคม เหมราช จ.ระยอง	Tangent Co.,Ltd.	Ø - 0.40 x 10-12.00 ม. Ø - 0.60 x 10-12.00 ม.	7 ต้น 12 ต้น
38.	กำแพงกันน้ำ บจก.สยามแปซิฟิค ถนนติวานนท์	บริษัท สระบุรี คอนสตรัคชั่น เทคโนโลยี จำกัด	Ø - 0.35 x 10.00 ม.	134 ต้น
39.	MRT BLUE LINE EXTENSION BANGPHALT, BANG OR	Unique Engineering and Construction PCL.	Ø - 0.35 x 19.00 ม.	23 ต้น
40.	BCP TGTU Project BCP-Bangkok Thailand.	Thai Woo Ree Engineering Co.,Ltd.	Ø - 0.40 x 18.00 ม.	24 ต้น
41.	กำแพงป้องกันน้ำบริเวณ PMS รถไฟชานเมือง (สายสีแดง) ช่วงบางซื่อ-ตลิ่งชัน	Unique Engineering and Construction PCL.	Ø - 0.35 x 18.00 ม.	7 ต้น

ผลงานทำเสาเข็มเจาะปี พ.ศ. 2556 (2013)

ITEM	PROJECT	CLIENT	DIA.	Q,TY
1.	MRTA GREEN LINE EXTENSION BEARING-SAMUTPRAKAN SECTION	CK. KRANCHANG PLC.	Ø - 0.35 x 5-21.00 ม. Ø - 0.50 x 21.00 ม. Ø - 0.60 x 21.00 ม.	64 ต้น 80 ต้น 12 ต้น
2.	บ้านพักอาศัย ถนนบรมราชชนนี ซอย 50	คุณวสันต์	Ø - 0.35 x 20.00 ม.	78 ต้น
3.	โรงงาน GFPT ถนนเทพารักษ์ กม.21	บริษัท แอดเวอร์เท็นท์กรุ๊ป จำกัด	Ø - 0.35 x 24.00 ม.	17 ต้น
4.	PREMIO PRIME (ฐานลิฟท์) ซอยประเสริฐมนูกิจ 29	บริษัท จอมธกล จำกัด	Ø - 0.40 x 12.00 ม.	3 ต้น
5.	SYS-2 / New ware house 2 Siam Yamato 2 Factory	Raikothong Construction & Service Co.,Ltd.	Ø - 0.40 x 11.00 ม.	30 ต้น
6.	อาคารสำนักงาน 5 ชั้น ซ. ปรีดีย์พนมยงค์ 13	K.P.T Machinery Co.,Ltd.	Ø - 0.50 x 21.00 ม.	32 ต้น
7.	งานยกระดับพื้นอาคาร DALOO งานยกระดับพื้นอาคารแปรสภาพ โรงงาน BANGKOK CABLE / สุขสวัสดิ์ ซ.90	Sato Kogyo Bangkok Co.,Ltd.	Ø - 0.35 x 21.00 ม. Ø - 0.35 x 21.00 ม.	129 ต้น 109 ต้น
8.	MRT BLUE LINE EXTENSION BN11-BANG PHO STATION BN16-BANG KHUN NON STATION JARUNSANITWONG 13 STATION	Unique Engineering and Construction PCL.	Ø - 0.35 x 16.00 ม. Ø - 0.35 x 17.00 ม. Ø - 0.35 x 16.00 ม.	32 ต้น 24 ต้น 5 ต้น
9.	UBE Group (UNT Plant) RAYONG	Union Service and Construction Co.,Ltd	Ø - 0.50 x 12.00 ม.	17 ต้น
10.	KANSI สุขุมวิท 13	Christiani & Nielsen (Thai) Public Co.,Ltd.	Ø - 0.35 x 16.00 ม.	12 ต้น
11.	ฐาน TOWER CRANE สยามสแควร์	Power Line Engineering Public Co.,Ltd.	Ø - 0.50 x 20.00 ม.	5 ต้น
12.	FLASH PROTECTION SYSTEM NAWANAKORN INS.	Siam Tone Co.,Ltd.	Ø - 0.50 x 13-15.00 ม.	1,567 ต้น
13.	NEW FACTORY นิคมอมตะนคร เฟส 8	Sato Kogyo Bangkok Co.,Ltd.	Ø - 0.35 x 9.00 ม.	14 ต้น
14.	DENOX BUILDING AND EQUIPMENT FOUNDATION POSCO-THAINOX / RAYONG	TANGENT CO.,LTD.	Ø - 0.35 x 5.00 ม. Ø - 0.35 x 12.00 ม.	37 ต้น 1 ต้น
15.	โรงไฟฟ้านวนคร รังสิต	บจก. ควอลิตี้ สตาร์ เอ็นจิเนียริ่ง	Ø - 0.35 x 13.00 ม.	5 ต้น
16.	MRTA สายสีม่วง แยกนนทบุรี	Power Line Engineering Public Co.,Ltd.	Ø - 0.60 x 18.00 ม.	10 ต้น
17.	อาคารโรงงาน บิ๊กจอห์น อ่อนนุช 49	คุณสุทันต์ หวังเกียรติ	Ø - 0.35 x 20.00 ม.	155 ต้น

ITEM	PROJECT	CLIENT	DIA.	Q,TY
18.	อาคาร คสล. 3 ชั้น ซ.สันติคราม 10 ถ.สุขุมวิท 109	บริษัท บางขวัญพูลกูล จำกัด	Ø - 0.40 x 21.00 ม.	92 ต้น
19.	อาคาร JAY MART รามคำแหง	บริษัท รามวิศว์ จำกัด	Ø - 0.50 x 21.00 ม. Ø - 0.60 x 21.00 ม.	7 ต้น 22 ต้น
20.	HOME OFFICE BIZ HOUSES@MRT KhaeRai	ULD Property Co.,Ltd.	Ø - 0.40 x 18.00 ม. Ø - 0.50 x 18.00 ม.	36 ต้น 20 ต้น
21.	TOYOTA - BAN PHO จ.ฉะเชิงเทรา	บริษัท เค.วี.เอ็น คอนสตรั๊กชั่น จำกัด	Ø - 0.35 x 18.00 ม.	18 ต้น
22.	230 KV T/L ราชบุรี 3 – สมุทรสาคร 4	VISCAS Corporation	Ø - 0.50 x 21.00 ม.	100 ต้น
23.	ต่อเติมอาคาร โรงงานคิงโพสต์ มหาชัย จ.สมุทรสาคร	บริษัท คิงโพสต์ เมทัล จำกัด	Ø - 0.35 x 18.00 ม.	14 ต้น
24.	โรงไฟฟ้าปทุมธานี บางปะหัน	Sino-Thai Engineering & Construction Public Co.,Ltd.	Ø - 0.35 x 16.00 ม.	12 ต้น
20.	อาคารสำนักงานใหญ่ 3 และ อาคารจอดรถ บมจ. ปูนซิเมนต์ไทย SCG บางซื่อ	Christiani & Nielsen (Thai) Public Co.,Ltd.	Ø - 0.35 x 17.00 ม. Ø - 0.60 x 21.00 ม.	270 ต้น 92 ต้น
21.	Central Plaza ศาลายา	Power Line Engineering Public Co.,Ltd	Ø - 0.60 x 18.00 ม.	47 ต้น
22.	BLUE LINE EXTENSION ถ.สนามไชย	บริษัท ช.การช่าง จำกัด (มหาชน)	Ø - 0.35 x 20.00 ม. Ø - 0.40 x 23.00 ม.	6 ต้น 8 ต้น
23.	บ้านพัก คสล. 2 ชั้น ซ.สุมวิท 107	บริษัท บางขวัญพูลกูล จำกัด	Ø - 0.35 x 20.00 ม.	20 ต้น
24.	อาคารพักอาศัย 3 ชั้น ถ.เจริญราษฎร์ ซอย 3	คุณธีรวัฒน์ โทขันธ์	Ø - 0.50 x 21.00 ม.	14 ต้น
25.	ทางลอดอุโมงค์ ถ.ตากสิน กับ ถ.รัชดาภิเษก ถนนตากสิน	Krung Thon Engineers Co.,Ltd.	Ø - 0.35 x 6-10.00 ม.	161 ต้น
26.	RYG-BOOSTER & TAX MICHELIN SIAM CO.,LTD. / RAYONG	TANGENT CO.,LTD.	Ø - 0.35 x 9.00 ม.	8 ต้น
27.	MRT BLUE LINE EXTENTION BN11 BANG PHO STATION/LAND BRIDGE	Unique Engineering and Construction PCL.	Ø - 0.35 x 16.00 ม.	68 ต้น
28.	ต่อเติมบ้านพักอาศัย ม.พฤกษ์ภิรมย์ ถ.ราชพฤกษ์	คุณยอดชาย นพเก้า	Ø - 0.35 x 16.00 ม.	29 ต้น
29.	ฐาน Tower Crane Central Plaza Bang Yai	Power Line Engineering Public Co.,Ltd	Ø - 0.60 x 17.00 ม.	48 ต้น
30.	Bosch Automotive นิคมฯ อมตะซิตี บ่อวิน	TANGENT CO.,LTD.	Ø - 0.50 x 8.00 ม.	116 ต้น

ITEM	PROJECT	CLIENT	DIA.	Q,TY
31.	MRTA Purple Line Bang Yai	Power Line Engineering Public Co.,Ltd	Ø - 0.50 x 17.00 ม.	5 ต้น
32.	MRT Blue Line/Pile Coordunate Water Tank BN-12 Bang Or Station	Unique Engineering and Construction PCL.	Ø - 0.35 x 16.00 ม.	6 ต้น
33.	ต่อเติมอาคาร โครงการเศรษฐีแลนด์ คลองถม	บจก. ควอลิตี้ สตาร์ เอ็นจิเนียริ่ง	Ø - 0.50 x 18.00 ม.	2 ต้น

ผลงานทำเสาเข็มเจาะปี พ.ศ. 2557 (2014)

ITEM	PROJECT	CLIENT	DIA.	Q,TY
1.	อาคารที่พักราชการ อาคารทำงานและพัฒนาที่ตั้งหน่วย ศรภ. ถ.รามอินทรา	Triple Tree Engineering Co.,Ltd.	Ø - 0.60 x 20.00 ม.	67 ต้น
2.	Central Plaza ศาลายา	Power Line Engineering Public Co.,Ltd	Ø - 0.35 x 18.00 ม. Ø - 0.50 x 18.00 ม.	54 ต้น 34 ต้น
3.	อาคารศูนย์การค้าสยามสแควร์วัน สยามสแควร์ ซอย 4-5	Power Line Engineering Public Co.,Ltd	Ø - 0.35 x 18.00 ม.	23 ต้น
4.	ทางลอดอุโมงค์ ถ.ตากสิน กับ ถ.รัชดาภิเษก ถนนตากสิน	Krung Thon Engineers Co.,Ltd.	Ø - 0.35 x 6-10.00 ม.	87 ต้น
5.	MICHELIN SIAM CO.,LTD. ถนนปู่เจ้าฯ	Tangent CO.,LTD.	Ø - 0.35 x 21.00 ม.	39 ต้น
6.	Central Plaza Bang Yai	Power Line Engineering Public Co.,Ltd	Ø - 0.60 x 18.00 ม.	36 ต้น
7.	Convert Heavy Gas to Olefins Feedstock PTTGC / Rayong	POSCO ENGINEERING (THAILAND) CO.,LTD.	Ø - 0.50 x 10-15.00 ม.	331 ต้น
8.	MRT BLUE LINE EXTENTION SIRINTHORN STATION	Unique Engineering and Construction PCL.	Ø - 0.35 x 18.00 ม.	20 ต้น
9.	โรงพิมพ์วรรณกรรม ถ.บางกรวย-จงถนอม	Vannagum Ltd.,Part.	Ø - 0.35 x 20.00 ม.	70 ต้น
10	Central Plaza ศาลายา	Power Line Engineering Public Co.,Ltd	Ø - 0.50 x 18.00 ม.	44 ต้น
11	กำแพงกันน้ำ รถไฟฟ้าสายสีม่วง สถานีย่อยท่าอิฐ	Power Line Engineering Public Co.,Ltd	Ø - 0.40 x 14.00 ม.	6 ต้น
12	MRTA GREEN LINE EXTENSION BEARING-SAMUTPRAKAN SECTION	CK. KRANCHANG PLC.	Ø - 0.50 x 18.00 ม.	4 ต้น
13	Additional Pipe Bridge RTC Maptaphut Rayong	ITALIAN-THAI DEVELOPMENT PLC.	Ø - 0.35 x 12.00 ม.	21 ต้น
14.	DOW DMC Poly Tanks & Terminal Maptaphut Rayong	POSCO ENGINEERING (THAILAND) CO.,LTD	Ø - 0.35 x 12-15.00 ม. Ø - 0.40 x 14-16.00 ม.	9 ต้น 11 ต้น
15.	หอถังน้ำ โรงเรียนนานาชาติบรอมสโกรฟ มีนบุรี	บริษัท เค.วี.เอ็น คอนสตรั๊กชั่น จำกัด	Ø - 0.35 x 21.00 ม. Ø - 0.50 x 21.00 ม.	14 ต้น 9 ต้น
16.	H-BULID / PHASE 1 HARROW INTERNATIONAL SCHOOL KOSUMRUAMCHAI ROAD, SIKUN, DON MUANG.	HARROW ASIA LIMITED.	Ø - 0.35 x 18-21.00 ม.	117 ต้น
17.	ขยายโรงงาน Aerofit มหาชัย	บริษัท บรรจงศิลป์ ก่อสร้าง จำกัด	Ø - 0.35 x 18-21.00 ม.	30 ต้น
18.	อาคารพักอาศัย ม.ชวนชื่น ซอยรามอินทรา 65	Power Line Engineering Public Co.,Ltd	Ø - 0.35 x 18.00 ม.	14 ต้น
19.	ฐานป้าย ไทยรัฐทีวี ถนนวิภาวดีรังสิต	Power Line Engineering Public Co.,Ltd	Ø - 0.40 x 20.00 ม.	5 ต้น

ITEM	PROJECT	CLIENT	DIA.	Q,TY
20.	PURAC / Civil&Strucluralwork Rayong	Raikothong Construction & Service Co.,Ltd.	∅ - 0.35 x 12.00 ม.	17 ต้น
21.	Pipe Rack EIE-17 / PTT Phenol Maptaphut Rayong	Rayong Intania Co.,Ltd.	∅ - 0.50 x 12.00 ม.	44 ต้น
22.	MC Key Food ถนนเทพารักษ์	บริษัท แอดเวอร์เท็นท์กรุ๊ป จำกัด	∅ - 0.40 x 25.00 ม.	21 ต้น
23.	Molasses Cooler Tower โรงงานน้ำตาลทิพย์ จ.กำแพงเพชร	บริษัท เค.วี.เอ็น คอนสตรั๊กชั่น จำกัด	∅ - 0.35 x 12.00 ม.	18 ต้น
24.	สะพานลอยคนข้าม ทางด่วนพิเศษศรีรัช ถนนเลียบทางรถไฟ บางบำหรุ-สิรินธร	CK. KRANCHANG PLC.	∅ - 0.35 x 19.00 ม. ∅ - 0.50 x 19.00 ม.	4 ต้น 9 ต้น
25.	ฐาน Tower Crane K-Bank ถนนแจ้งวัฒนะ	Power Line Engineering Public Co.,Ltd	∅ - 0.60 x 20.00 ม.	18 ต้น
26.	Interconnecting Bridge From HEIE Maptaphut Rayong	Rayong Intania Co.,Ltd.	∅ - 0.50 x 8.00 ม.	7 ต้น
27.	MRT Blue Line Extension BN15 Bang Yi Khan Station	Unique Engineering and Construction PCL.	∅ - 0.35 x 18.00 ม.	24 ต้น
28.	MRT Purple Line Bangyai to Bang Sue Section	Power Line Engineering Public Co.,Ltd	∅ - 0.35 x 10.00 ม.	24 ต้น
29.	อาคารมูลนิธิรัฐบุรุษ พลเอกเปรม ติณสูลานนท์ ถนนอู่ทองนอก	Triple Tree Engineering Co.,Ltd.	∅ - 0.50 x 21.00 ม.	88 ต้น
30.	MRT Purple Line Bangyai to Ratburana	CK. KRANCHANG PLC.	∅ - 0.35 x 18.00 ม.	76 ต้น
31.	NKE Aircraft Retread Capacity NKE Aircraft New Type Extension Siam Michelin / Nongkhae	บริษัท เค.วี.เอ็น คอนสตรั๊กชั่น จำกัด	∅ - 0.35 x 7-15.00 ม.	329 ต้น
32.	บ้านพักอาศัย 3 ชั้น คุณวิชญะ ม.ชวนชื่น ถ.ประชาชื่น	CK. KRANCHANG PLC.	∅ - 0.35 x 20.00 ม.	123 ต้น
33.	อาคารไทยรัฐ ทีวี ถ.วิภาวดีรังสิต	Power Line Engineering Public Co.,Ltd	∅ - 0.40 x 20.00 ม.	73 ต้น

ผลงานทำเสาเข็มเจาะปี พ.ศ. 2558 (2015)

ITEM	PROJECT	CLIENT	DIA.	Q,TY
1.	กำแพงระบบป้องกันน้ำท่วม การไฟฟ้านครหลวงเขตมีนบุรี	Srivichai Construction Co.,Ltd.	Ø - 0.35 x 14.00 ม.	605 ต้น
2.	อาคารพักอาศัย 6 ชั้น รัชดาภิเษก 62	Vasu Engineering Co.,Ltd.	Ø - 0.60 x 21.00 ม.	32 ต้น
3.	บ้านพักอาศัย หมู่บ้านสวนบัว บรมราชชนนี	พล.ต.ต. วัลลภ	Ø - 0.35 x 16.00 ม.	32 ต้น
4.	บ้านพักอาศัย 2 ชั้น พัฒนาการ 76	S.N.T. Construction Co.,Ltd.	Ø - 0.35 x 21.00 ม.	42 ต้น
5.	ต่อเติมช่องโหลดวัตถุดิบ CPF Factory - Nongchok	K.S. Engineering	Ø - 0.35 x 22.00 ม.	6 ต้น
6.	Tower Crane Fuse Miti Suthisan - Ratchada	Jomtakol Co.,Ltd.	Ø - 0.60 x 20.00 ม.	7 ต้น
7.	บ้านพักอาศัย ซอยจรัญสนิทวงศ์ 11	คุณศิรินทร	Ø - 0.35 x 19.00 ม.	22 ต้น
8.	ต่อเติมบ้านพักอาศัย หมู่บ้านรชา ซอยทองพูน 3 ถ.พุทธมณฑล สาย 2	คุณพีรพัศ อรรถพิมล	Ø - 0.35 x 18.50 ม.	4 ต้น
9.	MRT-Blue Line Extention BN11 BANG PHO STATION/LAND BRIDGE	Unique Engineering and Construction PCL.	Ø - 0.35 x 16.00 ม.	80 ต้น
10.	ฐานราก Pipe Rack Siam Michelin / Nongkhae	KVN Construction Co.,Ltd.	Ø - 0.35 x 14.00 ม.	9 ต้น ต้น
11.	Colding Tower โรงงานไทยฟูโกกุ	Map Construction Co.,Ltd.	Ø - 0.35 x 23.00 ม.	4 ต้น
12.	ฐานลิฟท์คนพิการ ระบบขนส่งมวลชนกรุงเทพฯ สถานีรถไฟฟ้า BTS พร้อมพงษ์	Seri Construction Co.,Ltd.	Ø - 0.35 x 19.00 ม. Ø - 0.50 x 19.00 ม.	3 ต้น 5 ต้น
13.	ฐานลิฟท์คนพิการ ระบบขนส่งมวลชนกรุงเทพฯ สถานีรถไฟฟ้า BTS ราชดำริ	Seri Construction Co.,Ltd.	Ø - 0.35 x 20.00 ม. Ø - 0.50 x 20.00 ม.	8 ต้น 5 ต้น
14.	MRT-Blue Line Extention Thaphra Station	Sino-Thai Engineering & Construction Public Co.,Ltd.	Ø - 0.35 x 12.00 ม.	167 ต้น
15.	Sectionalizing of 115KV Nakhon Si Thammarat-Ranot to Chian Yai	บริษัท เอกซ์เพริท์ไลน์ จำกัด	Ø - 0.50 x 14.00 ม. Ø - 0.50 x 17.00 ม.	16 ต้น 20 ต้น
16.	งานปรับปรุงต่อเติม รพ.จุฬารัตน์ ถ.บางนา-ตราด กม.42	Siam K.P.T. Co.,Ltd.	Ø - 0.35 x 21.00 ม.	10 ต้น
17.	กรมดุริยางค์ทหารบก ถนนวิภาวดี	กิจการร่วมค้า วิทย์การช่าง – ไซเลนเทค	Ø - 0.35 x 21.00 ม. Ø - 0.50 x 21.00 ม.	87 ต้น 239 ต้น
18.	ฐาน Tower Crane บจก.โนวาเซีย ถนนพระรามหา ซ.43	Chaiwai Construction Co.,Ltd.	Ø - 0.35 x 22.00 ม.	5 ต้น

ITEM	PROJECT	CLIENT	DIA.	Q,TY
19.	ฐานลิฟท์คนพิการ ระบบขนส่งมวลชนกรุงเทพฯ สถานีรถไฟฟ้า BTS เอกมัย	Seri Construction Co.,Ltd.	Ø - 0.35 x 19.00 ม. Ø - 0.50 x 19.00 ม.	3 ต้น 5 ต้น
20.	ฐานลิฟท์คนพิการ ระบบขนส่งมวลชนกรุงเทพฯ สถานีรถไฟฟ้า BTS ทองหล่อ	Seri Construction Co.,Ltd.	Ø - 0.35 x 19.00 ม. Ø - 0.50 x 19.00 ม.	3 ต้น 5 ต้น
21.	ศูนย์เยาวชนมีนบุรี ถนนสีหบุรานุกิจ เขตมีนบุรี	Ruangruethai Co.,Ltd.	Ø - 0.35 x 23.00 ม. Ø - 0.50 x 23.00 ม.	143 ต้น 99 ต้น
22.	ทางพิเศษศรีรัช หมอชิต-กำแพงเพชร 2	CK. KRANCHANG PLC.	Ø - 0.35 x 21.00 ม.	8 ต้น
23.	Rojana Power Plant – SPP3 Rojana Industrial Park, Ayuthaya	Thai Jurong Engineering LTD.	Ø - 0.35 x 12.00 ม.	44 ต้น
24.	รถไฟชานเมือง สายสีแดง บางซื่อ-รังสิต	Unique Engineering and Construction PCL.	Ø - 0.35 x 20.00 ม.	8 ต้น
25.	อาคารพักอาศัย ม.บริติชพาร์ค ถนนเลียบคลองทวีวัฒนา	S.N.T. Construction Co.,Ltd.	Ø - 0.35 x 18.00 ม.	36 ต้น
26.	อาคารพักอาศัย ม.เกศินีวิลล์ ซอย 18 ถนนประชาอุทิศ ห้วยขวาง	Glory Construction Co.,Ltd.	Ø - 0.35 x 21.00 ม.	37 ต้น

ผลงานทำเสาเข็มเจาะปี พ.ศ. 2559 (2016)

ITEM	PROJECT	CLIENT	DIA.	Q,TY
1.	อาคารสำนักงาน ธนาคารกสิกรไทย เมืองทองธานี ถ.แจ้งวัฒนะ	Power Line Engineering Public Co.,Ltd	Ø - 0.35 x 18.50 ม. Ø - 0.60 x 18.50 ม.	74 ต้น 70 ต้น
2.	อาคารพักอาศัย 3 ชั้น ซ.ศรีบุญเรือง ถ.เทพารักษ์	คุณชินกร เทพอุด	Ø - 0.40 x 23.00 ม. Ø - 0.50 x 23.00 ม.	10 ต้น 2 ต้น
3.	อาคารพักอาศัย ม.เกศินีวิลล์ แปลง 1 ถนนประชาอุทิศ ห้วยขวาง	Glory Construction Co.,Ltd.	Ø - 0.35 x 21.00 ม.	37 ต้น
4.	อาคารพักอาศัย ม.เกศินีวิลล์ แปลง 6 ถนนประชาอุทิศ ห้วยขวาง	Glory Construction Co.,Ltd.	Ø - 0.35 x 21.00 ม.	27 ต้น
5.	ฐานราก LAM รพ.มหาชัย 2 อ้อมน้อย	Power Line Engineering Public Co.,Ltd	Ø - 0.35 x 9.00 ม.	20 ต้น
6.	งานปรับปรุง ศูนย์เยาวชนลาดกระบัง ลาดกระบัง	Ruangruethai Co.,Ltd.	Ø - 0.35 x 21.00 ม.	3 ต้น
7.	ทาวน์โฮม 3 ชั้น ถ.ลาดกระบัง	คุณคมสันต์	Ø - 0.40 x 21.00 ม.	20 ต้น
8.	500KV Bangkok Noi Substation (GIS) and Improvement of 500 KV Sai Noi Subsatation Bangkok Noi Substation	Glory Construction Co.,Ltd.	Ø - 0.50 x 20.00 ม.	542 ต้น
9.	วัดบางน้ำผึ้ง จ.สมุทรปราการ	KVN Construction Co.,Ltd	Ø - 0.35 x 21.00 ม.	35 ต้น
10.	MRT RED LINE EXTENSION BANG SUE GRAND STATION	Unique Engineering and Construction PCL.	Ø - 0.35 x 20.00 ม.	24 ต้น
11.	Bangkok Cable Factory New VVC 115 KV, Bangpakong	Sato Kogyo Bangkok Co.,Ltd.	Ø - 0.60 x 21.00 ม.	30 ต้น
12.	ฐาน Tower Crane รพ.จุฬารัตน์ 9	Siam K.P.T. Co.,Ltd.	Ø - 0.60 x 21.00 ม.	4 ต้น
13.	New Truck Scale Praxair Factory, Maptaput	Italian-Thai Development PLC.	Ø - 0.40 x 10.00 ม.	8 ต้น
14.	Bang Son Station Plaza Area / Piling and Footing Plan	CH-Karnchang Co.,Ltd.	Ø - 0.35 x 19.00 ม.	48 ต้น
15.	ก่อสร้างอาคารเรือนรับรองทำเนียบรัฐบาล ถ.ราชดำเนินนอก	บริษัท บางขวัญพูลกูล จำกัด	Ø - 0.50 x 20.00 ม.	139 ต้น
16.	Sky Walk BTS Bang Wa	Ruangruethai Co.,Ltd.	Ø - 0.35 x 21.00 ม.	79 ต้น
17.	อาคารพักอาศัยเกศินีวิลล์ ถนนประชาอุทิศ	Glory Construction Co.,Ltd.	Ø - 0.50 x 21.00 ม.	43 ต้น
18.	อาคารพักอาศัยเกศินีวิลล์ Type A แปลง 9 ถนนประชาอุทิศ	Glory Construction Co.,Ltd	Ø - 0.35 x 21.00 ม.	37 ต้น
19.	ต่อเติมอาคาร โรงพยาบาลบางปะกอก ถ.สุขสวัสดิ์	Power Line Engineering Public Co.,Ltd	Ø - 0.40 x 21.00 ม.	14 ต้น

ITEM	PROJECT	CLIENT	DIA.	Q,TY
20.	สะพานทางเชื่อมอาคารสำนักงาน บจก.กลอรี่ฯ ถ.ประชาอุทิศ	Glory Construction Co.,Ltd	Ø - 0.35 x 21.00 ม.	5 ต้น
21.	ส่วนต่อขยายอาคาร รพ.มหาชัย 2 อ้อมน้อย	Power Line Engineering Public Co.,Ltd	Ø - 0.35 x 9.00 ม.	4 ต้น
22.	ต่อเติมอาคารมายองเนสและ Boiller บจก. เจ.ดี.ฟู้ด จ.สมุทรสงคราม	Srivichai Construction Co.,Ltd	Ø - 0.35 x 21.00 ม.	10 ต้น
23.	SK&TP2GAS-FIRED COGENERATION PLANT PROJECT (EGCO) BANPONG RATCHABURI	Nawarat Patanakarn PCL.	Ø - 0.40 x 16.00 ม. Ø - 0.50 x 16.00 ม.	41 ต้น 31 ต้น
24.	การไฟฟ้าสถานีย่อยบางรักใหญ่ อ.บางบัวทอง จ.นนทบุรี	Srivichai Construction Co.,Ltd	Ø - 0.40 x 16.00 ม.	65 ต้น
25.	อาคารพักอาศัย 6 ชั้น ซ.วรพงษ์ ถ.พระราม 8	คุณศานิตย์ พูลพิพัฒน์	Ø - 0.35 x 20.00 ม. Ø - 0.60 x 20.00 ม.	7 ต้น 43 ต้น
26.	3E Improvement Project Phase 1 Bangchak Petroleum PCL.	Posco Engineering (Thailand) Co,Ltd.	Ø - 0.40 x 10.00 ม. Ø - 0.40 x 20.00 ม. Ø - 0.50 x 20.00 ม.	1 ต้น 50 ต้น 56 ต้น
27.	ฐาน TOWER CRANE อาคารสำนักงานใหม่ การไฟฟ้านครหลวงคลองเตย	Power Line Engineering Public Co.,Ltd	Ø - 0.50 x 21.00 ม.	9 ต้น
28.	MRT BLUE LINE EXTENSION BN11 BANG PHO STATION	Unique Engineering and Construction PCL.	Ø - 0.35 x 17.00 ม.	310 ต้น

ผลงานทำเสาเข็มเจาะปี พ.ศ. 2560 (2017)

ITEM	PROJECT	CLIENT	DIA.	Q,TY
1	ฐาน TOWER CRANE กรมศิลป์ ถนนเทเวศน์	Well-Graded Engineering CO.,Ltd.	Ø - 0.50 x 21.00 ม.	4 ต้น
2.	อาคาร GAMMA CREATIONS FACTORY AND OFFICE สาธุประดิษฐ์ 16	Siamkornkij Co.,Ltd.	Ø - 0.40 x 21.00 ม.	91 ต้น
3.	MRT BLUE LINE EXTENSION BN11 BANG PHO STATION	Unique Engineering and Construction PCL.	Ø - 0.35 x 17.00 ม. Ø - 0.50 x 17.00 ม.	109 ต้น 34 ต้น
4.	อาคารพักอาศัย 7 ชั้น บจก.ไทยสยามนคร ซอยเพชรเกษม 48	Siam Tone Co.,Ltd.	Ø - 0.35 x 20.00 ม.	78 ต้น
5.	แก้ไขฐานรากอาคารชั้นเดียว สนง.สนาม SCS Consortium สนามบิน สุวรรณภูมิ	Project Planning Service PCL.	Ø - 0.35 x 22.00 ม.	4 ต้น
6.	บ้านพักอาศัย ม.เดอะปาล์ม ซอยพัฒนาการ 38	Chaiwat Construction Co.,Ltd.	Ø - 0.35 x 19.00 ม.	6 ต้น
7.	MRT BLUE LINE EXTENSION BN12 BANG OR STATION	Unique Engineering and Construction PCL.	Ø - 0.35 x 17.00 ม.	169 ต้น
8.	MRT BLUE LINE EXTENSION BN13 BANG PHALT STATION	Unique Engineering and Construction PCL.	Ø - 0.35 x 17.00 ม. Ø - 0.50 x 17.00 ม.	152 ต้น 23 ต้น
9.	อาคารพักอาศัย 5 ชั้น ซอยร่วมฤดี 5 เขตปทุมวัน	K.V.N. Construction Co.,Ltd.	Ø - 0.60 x 21.00 ม.	69 ต้น
10.	อาคารสำนักงานใหม่ การไฟฟ้าคลองเตย เขตคลองเตย	Power Line Engineering Public Co.,Ltd	Ø - 0.50 x 21.00 ม.	9 ต้น
11.	บ้านพักอาศัย 1 ชั้น ซอยมิตรไมตรี 12	บจก.บุญสมพงษ์วิศวกรรม	Ø - 0.35 x 15.00 ม.	5 ต้น
12.	500 KV ฉะเชิงเทรา 2 – บางปะกง อ.บ้านโพธิ์ จ.ฉะเชิงเทรา	The Joint Venture of HYDROCHINA-BENYAPHA-SEPCO 1	Ø - 0.50 x 16.00 ม.	64 ต้น
13.	MRT BLUE LINE EXTENSION BN15 BANG YI KHAN STATION	Unique Engineering and Construction PCL.	Ø - 0.35 x 18.00 ม.	148 ต้น
14.	ก่อสร้างอาคารอเนกประสงค์ โรงพยาบาลราชพิพัฒน์ ถ.พุทธมณฑลสาย 3	Siamkornkij Co.,Ltd.	Ø - 0.35 x 22.00 ม.	48 ต้น
15.	N & B HOME ถ.ราชปรารภ ซอย 8	N & B Home Co.,Ltd.	Ø - 0.35 x 20.00 ม. Ø - 0.50 x 20.00 ม. Ø - 0.60 x 20.00 ม.	5 ต้น 8 ต้น 84 ต้น
16.	อาคารพักอาศัย ม.เกศินีวิลล์ ถนนประชาอุทิศ	Glory Construction Co.,Ltd.	Ø - 0.35 x 21.00 ม.	45 ต้น
17.	ฐาน Tower Crane และ ฐานลิฟต์ อาคารสำนักงานใหม่ไฟฟ้าคลองเตย	Power Line Engineering Public Co.,Ltd	Ø - 0.50 x 21.00 ม.	10 ต้น
18.	ปรับปรุงตึกแถว 5 คูหา ซ.สุขุมวิท 20	K.V.N. Construction Co.,Ltd.	Ø - 0.35 x 21.00 ม.	45 ต้น

ITEM	PROJECT	CLIENT	DIA.	Q,TY
19.	อาคารพักอาศัย ค.ส.ล., สำนักงาน 5 ชั้น และ อาคารโรงงาน 2 ชั้น ซ.ราชพฤกษ์ 6 ถ.ราชพฤกษ์	คุณวันชัย ชัยพรวดี	Ø - 0.35 x 22.50 ม. Ø - 0.50 x 22.50 ม. Ø - 0.60 x 22.50 ม.	20 ต้น 32 ต้น 63 ต้น
20.	ต่อเติมบ้านพักอาศัย หมู่บ้านสี่ไซยทอง 3 ถ.แจ้งวัฒนะ	คุณชัย ทองมีนสุข	Ø - 0.35 x 20.00 ม.	4 ต้น

ผลงานทำเสาเข็มเจาะปี พ.ศ. 2561 (2018)

ITEM	PROJECT	CLIENT	DIA.	Q,TY
1.	NEW PIPERACK EIE-18 MAPTAPUT RAYONG	Rayong Intania Co.,Ltd.	Ø - 0.35 x 13-15.00 ม. Ø - 0.40 x 11-15.00 ม. Ø - 0.60 x 12-18.00 ม.	68 ต้น 24 ต้น 48 ต้น
2.	บ้านพักอาศัย 2 ชั้น ซอยลาซาล 67 เขตบางนา	คุณชาตรี ตรงสวัสดิ์	Ø - 0.40 x 21.00 ม. Ø - 0.50 x 21.00 ม.	15 ต้น 30 ต้น
3.	Supply and Construction of 500/230/115KV Bang Pakong Substation	Glory Construction Co.,Ltd.	Ø - 0.35 x 24.00 ม.	178 ต้น
4.	MRT BLUE LINE Sirinthorn Station	Unique Engineering and Construction PCL.	Ø - 0.35 x 18.00 ม.	38 ต้น
5.	ถนนรอบโครงการ อาคารสำนักงานใหม่ การไฟฟ้า คลองเตย	Power Line Engineering Public Co.,Ltd	Ø - 0.35 x 20.00 ม.	20 ต้น
6.	ลานจอดรถ ถ.ลาดกระบัง	Sindhumas Sophon Co.,Ltd.	Ø - 0.35 x 21.00 ม.	14 ต้น
7.	บ้านพักอาศัย 2 ชั้น ซอยติวานนท์ 20	คุณนพพร สุดสามารถ	Ø - 0.35 x 20.00 ม.	12 ต้น
8.	ฐาน Tower Crane ลาดพร้าว 15	Jomtakol Co.,Ltd.	Ø - 0.60 x 21.00 ม.	6 ต้น
9.	500 KV ฉะเชิงเทรา 2 – บางปะกง อ.บางปะกง จ.ฉะเชิงเทรา	The Joint Venture of HYDROCHINA-BENYAPHA-SEPCO 1	Ø - 0.50 x 11.00 ม. Ø - 0.50 x 13.75 ม.	32 ต้น 64 ต้น
10.	ต่อเติม Richmond Hotel ถ.รัตนาธิเบศร์	Jomtakol Co.,Ltd.	Ø - 0.35 x 20.00 ม.	2 ต้น
11.	ฐาน Tower Crane และ อาคารสำนักงาน AP ซอยประชาชื่น 31	Chaiwat Construction Co.,Ltd.	Ø - 0.40 x 20.00 ม. Ø - 0.50 x 20.00 ม. Ø - 0.40 x 20.00 ม.	6 ต้น 33 ต้น 34 ต้น
12.	ลานจอดรถอาคาร TRUE ถ.พัฒนาการ	Sindhumas Sophon Co.,Ltd.	Ø - 0.35 x 20.00 ม.	30 ต้น
13.	ฐาน Tower Crane โรงเรียนนานาชาติร่วมฤดี ถ.บางกรวย-ไทรน้อย	Power Line Engineering Public Co.,Ltd	Ø - 0.50 x 21.00 ม.	9 ต้น
14.	ฐาน Tower Crane รถไฟฟ้าสายสีส้ม สัญญา E5 ถ.พระราม 9	Nawarat Patanakarn PCL.	Ø - 0.60 x 20.00 ม.	5 ต้น
15.	MRT ORANGE LINE สถานีคลองบ้านม้า – สุวินทวงศ์	Unique Engineering and Construction PCL.	Ø - 0.35 x 20.00 ม.	80 ต้น
16.	ฐาน Tower Crane XT เอกมัย ซอยเอกมัย 11	Siamtone Co., Ltd	Ø - 0.60 x 20.00 ม.	9 ต้น
17.	Berkprai 97 MW Co-Generation Combined Cycle Power Plant Banpong Ratchaburi	Thai Jurong Engineering Co.,Ltd.	Ø - 0.40 x 12.00 ม. Ø - 0.40 x 16.00 ม.	15 ต้น 504 ต้น
18.	XT ห้วยขวาง ซอยรัชดาภิเษก 14	Siamtone Co., Ltd	Ø - 0.35 x 19.00 ม.	30 ต้น

ผลงานทำเสาเข็มเจาะปี พ.ศ. 2562 (2019)

ITEM	PROJECT	CLIENT	DIA.	Q,TY
1.	Water Intake Structure River Bank Protection Wall Berkprai 97 MW Co-Generation Combined	Thai Jurong Engineering Co.,Ltd.	Ø - 0.40 x 21.00 ม.	49 ต้น
2.	อาคารหอพักพยาบาล รพ.พระราม 9 ถ.เทียมร่วมมิตร	Chaiwat Construction Co.,Ltd.	Ø - 0.40 x 20.00 ม. Ø - 0.60 x 21.00 ม.	4 ต้น 173 ต้น
3.	Strong Tank 100 Tons Foundation in Nippon paint นิคมฯ อมตะนคร จ.ชลบุรี	T Engineering Corporation Public Company Limited	Ø - 0.35 x 11.00 ม.	16 ต้น
4.	อาคารสำนักงาน 5 ชั้น ลาดพร้าว 43	Chaiwat Construction Co.,Ltd.	Ø - 0.60 x 21.00	68 ต้น
5.	MRT ORANGE LINE สถานีศูนย์วัฒนธรรม ถ.เทียมรว่มมิตร	Siamtone Co., Ltd	Ø - 0.60 x 24.00 ม.	7 ต้น
6.	Red Line Bang Sue Grand Station	Unique Engineering and Construction PCL.	Ø - 0.35 x 20.00 ม.	36 ต้น
7.	Red Line Bang Sue Grand Retaining Wall	Unique Engineering and Construction PCL.	Ø - 0.35 x 20.00 ม.	8 ต้น
8.	Red Line Depots Elevated Civil Works	Unique Engineering and Construction PCL.	Ø - 0.60 x 21.00 ม.	24 ต้น
9.	อาคารพักอาศัย คุณศุภลักข์ ม.เกศินีวิลล์ ถ.ประชาอุทิศ ซอย 8	Glory Construction Co.,Ltd.	Ø - 0.50 x 20.00 ม.	77 ต้น
10.	โรงโปร่งที่ด้านหลังคลังวัสดุ การไฟฟ้านครหลวง เขตนนทบุรี	Srivichai Construction Co.,Ltd.	Ø - 0.35 x 18.00 ม.	16 ต้น
12.	RFM ตลาด AEC ถ.พหลโยธิน กม. 44	Initial Engineering Co.,Ltd.	Ø - 0.40 x 15.00 ม.	34 ต้น
13.	Water Intake Structure & River Bank Protection Wall Berkprai Banpong Ratchaburi	Thai Jurong Engineering Co.,Ltd.	Ø - 0.40 x 18.00 ม. Ø - 0.60 x 16.00 ม. Ø - 0.60 x 32.00 ม.	10 ต้น 9 ต้น 32 ต้น
14.	NNEG Expansion / Nawanakorn Industrial Estate - NG System and Piperack 6 - Neutralization Pit	Thai Jurong Engineering Co.,Ltd.	Ø - 0.40 x 18.00 ม. Ø - 0.40 x 18.00 ม.	22 ต้น 6 ต้น
15.	Green Line (North) Contract 2 Saphan Mai – Khu Khot Section	Unique Engineering and Construction PCL.	Ø - 0.35 x 18.00 ม.	15 ต้น
16.	บ้านพักอาศัย ซอยเพชรเกษม 15	คุณศิรินทร จงเสถียร	Ø - 0.35 x 17.00 ม.	12 ต้น
17.	บ้านพักอาศัย ซอยด่านสำโรง 24/22	คุณพรพรรณ ตันทัตสวัสดิ์	Ø - 0.40 x 15.00 ม.	34 ต้น
18.	ฐาน Tower Crane กสทช. แยกแคลาย	Power Line Engineering Public Co.,Ltd	Ø - 0.50 x 21.00 ม.	18 ต้น
19.	Bang Sue Station and Depots Elevated Civil Work	Unique Engineering and Construction PCL	Ø - 0.35 x 15.00 ม.	12 ต้น

ผลงานทำเสาเข็มเจาะปี พ.ศ. 2563 (2020)

ITEM	PROJECT	CLIENT	DIA.	Q,TY
1.	ฐาน Tower Crane อาคาร B ฐาน Tower Crane อาคาร H SKY WALK กสทช. แยกแคลาย	Power Line Engineering Public Co.,Ltd	Ø - 0.60 x 20.00 ม. Ø - 0.60 x 20.00 ม. Ø - 0.60 x 17.00 ม.	18 ต้น 9 ต้น 16 ต้น
2.	ทางเชื่อมรถไฟฟ้าสายสีแดงมายังอาคาร จอดรถยนต์ 7 ชั้น สนามบินดอนเมือง ถ.วิภาวดีรังสิต	Power Line Engineering Public Co.,Ltd	Ø - 0.50 x 18.50 ม.	54 ต้น
3.	Water Intake Structure & River Bank Protection Wall Berkprai Banpong Ratchaburi	Thai Jurong Engineering Co.,Ltd.	Ø - 0.40 x 6.00 ม.	16 ต้น
5	ฐาน Tower Crane รพ.วรรณสิริ ถ.พระราม 3 ซ.11	บริษัท จอมธกล จำกัด	Ø - 0.35 x 21.00 ม.	12 ต้น
6.	บ้านพักอาศัย 2 ชั้น ริมคลอง 4 จ.ปทุมธานี	K.V.N. Construction Co.,Ltd.	Ø - 0.35 x 21.00 ม.	22 ต้น
7.	ฐานพร้อมคอกหม้อแปลง การไฟฟ้านครหลวง สถานีย่อยราษฎร์บูรณะ	Srivichai Construction Co.,Ltd.	Ø - 0.50 x 21.00 ม.	14 ต้น
8.	The Rice สะพานควาย	Power Line Engineering Public Co.,Ltd	Ø - 0.35 x 18.00 ม. Ø - 0.60 x 18.00 ม.	75 ต้น 123 ต้น
9.	โรงพยาบาลส่งเสริมสุขภาพ บ้านนาดี ต.นาดี อ.เมือง จ.สมุทรสาคร	KSBT Engineering Co.,Ltd.	Ø - 0.35 x 21.00 ม.	14 ต้น
10.	งานรั้ว บ้านโพธิ์แจ้ ม.เกศินีวิลล์ / ซ.ประชาอุทิศ 21	Glory Construction Co.,Ltd.	Ø - 0.35 x 15.00 ม.	58 ต้น
11.	โรงขัด บจก.รีไล (ประเทศไทย) ถ.ดอนตูม-นครชัยศรี จ.นครปฐม	Chaiwat Construction Co.,Ltd.	Ø - 0.35 x 18.50 ม. Ø - 0.50 x 18.50 ม.	77 ต้น 53 ต้น
12.	ก่อสร้างอาคารฐานหม้อแปลงและส่วนประกอบ สถานีไฟฟ้าย่อยคลองสิบศอก	Srivichai Construction Co.,Ltd.	Ø - 0.35 x 22.00 ม. Ø - 0.60 x 22.00 ม.	8 ต้น 20 ต้น
13.	The Fifth Transmission Pipeline Project Phase 2_WO8 Block Valve Station (STP2) PTT Wangnoi	IBC Industrial Co.,Ltd.	Ø - 0.40 x 18.50 ม. Ø - 0.40 x 22.00 ม.	68 ต้น 9 ต้น

ผลงานทำเสาเข็มเจาะปี พ.ศ. 2564 (2021)

ITEM	PROJECT	CLIENT	DIA.	Q,TY
1.	บ้านพักอาศัย 2 ชั้น คุณวีระศักดิ์ กสทช. แยกแคลาย	คุณไสว สุวรรณรัตน์	Ø - 0.40 x 20.00 ม.	14 ต้น
2.	TIPOffice อาคารพาณิชย์ 5 ชั้น บางบอน	บริษัท ทีไอพี เมทรูฟ จำกัด	Ø - 0.50 x 18-20 ม. Ø - 0.60 x 18-20 ม.	16 ต้น 4 ต้น
3.	โรงขัด บจก.รีไล (ประเทศไทย) ถ.ดอนตูม-นครชัยศรี จ.นครปฐม	Chaiwat Construction Co.,Ltd.	Ø - 0.35 x 18.50 ม.	32 ต้น
4.	บ้านพักอาศัย 1 ชั้น ซอยราชปรารภ 8	คุณเกรียงชัย เจียมจิตรักษ์	Ø - 0.35 x 18.50 ม.	16 ต้น
5.	บ้านพักอาศัย 2 ชั้น ม.บัวทองธานี จ.นนทบุรี	คุณต้อย	Ø - 0.35 x 18.00 ม.	13 ต้น
6.	Glow Phase 2 Replacement Cogeneration Power Plant Maptaphut Industrial Estate, Rayong	Thai Jurong Engineering Co.,Ltd.	Ø - 0.40 x 14.00 ม.	99 ต้น
7.	Ratch Cogeneration Expansion Phatumthanee	Thai Jurong Engineering Co.,Ltd.	Ø - 0.40 x 15.50 ม.	170 ต้น
8.	The Fifth Transmission Pipeline Project Phase 2_WO8 Block Valve Station (STP2) BV RA6 Amphoe Sai Noi, Province Nonthaburi	IBC Industrial Co.,Ltd.	Ø - 0.50 x 18.00 ม. Ø - 0.50 x 14.00 ม.	6 ต้น 29 ต้น
9.	HOME EKKAMAI 22 ซอยปรีดีพนมยงค์ 41	Power Line Engineering Public Co.,Ltd	Ø - 0.60 x 18.00 ม.	59 ต้น
10.	BPAMR Ban Chang, Rayong	Nawarat Patanakarn PCL.	Ø - 0.40 x 13-16.00 ม.	2 ต้น
11.	ABPIR Combined Cycle Cogeneration Amata B.Grimm Power 1 / Chonburi	Nawarat Patanakarn PCL.	Ø - 0.40 x 9.00 ม.	251 ต้น
12.	Additional 115/22 kV Power Transformer bay and 22kV Switchgear incoming for Ratch Cogenerator Co.,Ltd Pathumthani	TEDA Co.,Ltd.	Ø - 0.35 x 12.00 ม. Ø - 0.35 x 16-18.00 ม.	26 ต้น 12 ต้น
13.	Fifth Transmission Pipeline Project Phase 3 Nhongfab Maptaput Rayong	IBC Industrial Co.,Ltd.	Ø - 0.50 x 12.00 ม. Ø - 0.50 x 15.00 ม.	96 ต้น 32 ต้น
14.	ปรับปรุงยกระดับสายส่งรองรับโครงการทาง พิเศษ สายพระราม 3-ดาวคะนอง-วงแหวนฯ พระราม 2 ซอย 59	Srichonlathorn Co.,Ltd.	Ø - 0.50 x 19.50 ม.	56 ต้น

ผลงานทำเสาเข็มเจาะปี พ.ศ. 2565 (2022)

ITEM	PROJECT	CLIENT	DIA.	Q,TY
1	ทาวน์โฮม 3 ชั้น ซอยลาซาล 32 แยก 2	คุณวรพงษ์ ตันติสวัสดิ์	Ø - 0.35 x 20.00 ม.	49 ต้น
2	ก่อสร้างสถานีไฟฟ้าแรงสูง ระยอง 4 อ.ห้วยโป่ง จ.ระยอง	TEDA Co.,Ltd.	Ø - 0.35 x 12-13 ม.	4 ต้น
3	Glow Phase 2 Replacement Cogeneration Power Plant Maptaphut Industrial Estate, Rayong	Thai Jurong Engineering Co.,Ltd.	Ø - 0.40 x 14.00 ม.	9 ต้น
4	สนาม Drive Golf / หอพักโรงซ่อม คลอง 11, อ.ลำลูกกา, จ.นนทบุรี	Glory Construction Co.,Ltd.	Ø - 0.40 x 24.00 ม.	8 ต้น
5	SAHACOGEN SPP RENEWAL Sriracha, Chonburi	Thai Jurong Engineering Co.,Ltd.	Ø - 0.40 x 11.00 ม. Ø - 0.40 x 11.00 ม.	3 ต้น 130 ต้น
6	GDF4 Reversed Flow Modification in PTTLNG Maptaphut, Rayong	Tantawan Construction and Service Co.,Ltd.	Ø - 0.40 x 15.00 ม.	4 ต้น
7	BPAMR Ban Chang, Rayong	Nawarat Patanakarn PCL.	Ø - 0.35 x 6.00 ม.	28 ต้น
8	ทางเชื่อม Sky Walk Gate Way, Bangsue	Power Line Engineering Public Co.,Ltd	Ø - 0.35 x 18.00 ม.	11 ต้น
9	Fifth Transmission Pipeline Project Phase 3 Nhongfab Maptaput Rayong	IBC Industrial Co.,Ltd.	Ø - 0.35 x 12.00 ม. Ø - 0.50 x 12.00 ม.	2 ต้น 2 ต้น
10	ป้ายโครงการ The Rice สะพานควาย	Power Line Engineering Public Co.,Ltd	Ø - 0.35 x 18.00 ม.	11 ต้น
11	อาคารหมอน 33 โรงพยาบาลจุฬาฯ ถ.พระราม 4 เขตปทุมวัน	Power Line Engineering Public Co.,Ltd	Ø - 0.60 x 22.00 ม.	153 ต้น
12	GLOW SPP2 Maptaphut Industrial Estate, Rayong	Thai Jurong Engineering Co.,Ltd.	Ø - 0.40 x 11.00 ม.	3 ต้น
13	Pluak Daeug Substation Rayong	Glory Construction Co.,Ltd.	Ø - 0.35 x 8.00 ม.	20 ต้น

ผลงานเสาเข็มเจาะปี พ.ศ. 2566 (2023)

ITEM	PROJECT	CLIENT	DIA	Q,TY	CONTRACT AMOUNT
1	Cafe Amazon Flaghship Store Soi Aree, PhahonYothin	บริษัท ปตท. น้ำมันและค้าปลีก จำกัด (มหาชน)	Ø - 0.60 x 19.00 ม. Ø - 0.60 x 19.00 ม. (Pile Wall)	182 ต้น 185 ต้น	14,968,887 B.
2	GLOW SPP2 Replacement (Inside & Outside) Maptaphut Industrial Estate, Rayong	Thai Jurong Engineering Co.,Ltd.	Ø - 0.40 x 18.00 ม.	16 ต้น	806,600 B.
3	Pluak Daeug Substation Rayong	Glory Construction Co.,Ltd.	Ø - 0.35 x 8.00 ม.	20 ต้น	400,000 B.
4	Reignwood Park คลอง 11 อ.ลำลูกกา จ.ปทุมธานี	Glory Construction Co.,Ltd.	Ø - 0.35 x 14.50 ม.	19 ต้น	210,500 B.
5	THAI CAPALACTUM UBE Chemicals (Asia) PCL. / Rayong	Union Services and Construction Co.,Ltd.	Ø - 0.50 x 12.00 ม. Ø - 0.50 x 15.00 ม.	31 ต้น 25 ต้น	2,529,500 B.
6	GDF4-TP5MX Looping ถนน I-8, นิคมฯ มาบตาพุด	บริษัท อินสทรูเม็ค จำกัด	Ø - 0.35 x 14.50 ม.	48 ต้น	1,500,000 B.
7	SKY WALK กสทช. แห่งใหม่ แยกแคลาย	บริษัท เพาเวอร์ไลน์ เอ็นจิเนียริ่ง จำกัด (มหาชน)	Ø - 0.60 x 17.00 ม.	16 ต้น	191,000 B.
8	PIPE SLEEPER 2-3 (Metering Area) BCC2 COMBINED CYCLE POWER PLANT, MAPTAPHUT, RAYONG	Thai Jurong Engineering Co.,Ltd.	Ø - 0.35 x 10.00 ม.	4 ต้น	213,000 B.
9	ACG Capsules Plant Project Hemaraj Rayong Industry Land, Ban Khai, Rayong	บริษัท เพาเวอร์ไลน์ เอ็นจิเนียริ่ง จำกัด (มหาชน)	Ø - 0.35 x 8.00 ม.	4 ต้น	147,000 B.
10	ฐาน Tower Crane Central City, บางนา	บริษัท นาวารัตน์ คอนสตรัคชั่น แอนด์ เซอร์วิส จำกัด	Ø - 0.50 x 12.00 ม.	12 ต้น	122,000 B.
11	BT-426 NEXT01 BANGPEE	Siam Tone Co.,Ltd.	Ø - 0.60 x 20.50 ม.	600 ต้น	4,665,000 B.
12	ก่อสร้าง Trench หมอน 33 พัฒนาพื้นที่หมอน 33 สวนหลวง-ส	บริษัท เพาเวอร์ไลน์ เอ็นจิเนียริ่ง จำกัด (มหาชน)	Ø - 0.35 x 19.50 ม. Ø - 0.50 x 19.50 ม.	96 ต้น 18 ต้น	672,000 B.

ผลงานเสาเข็มเจาะปี พ.ศ. 2567 (2024)

ITEM	PROJECT	CLIENT	DIA	Q,TY	CONTRACT AMOUNT
1	บ้านพักอาศัย 2 ชั้น ม.ณิชาตรา ถ.พุทธมณฑลสาย 2	คุณต๋อย	Ø - 0.35 x 18.00 ม.	8 ต้น	140,000 B.
2	NNEG Phase 3 Khlong Luamg, Pathum Thani	Thai Jurong Engineering Co.,Ltd.	Ø - 0.50 x 16.00 ม. Ø - 0.40 x 16.00 ม. Ø - 0.40 x 12.00 ม.	31 ต้น 13 ต้น 19 ต้น	1,980,000 B.
3	Private Resident Beverky Hills Chaengwattana	บริษัท เพาเวอร์ไลน์ เอ็นจิเนียริ่ง จำกัด (มหาชน)	Ø - 0.35 x 18.00 ม.	63 ต้น	400,000 B.
4	ฐาน Tower Crane KJL Innovation Center / กระทุ่มแบน	บริษัท เพาเวอร์ไลน์ เอ็นจิเนียริ่ง จำกัด (มหาชน)	Ø - 0.35 x 18.00 ม.	12 ต้น	350,000 B.
5	The Glory Place ซอย เอกมัย 24	บริษัท เพาเวอร์ไลน์ เอ็นจิเนียริ่ง จำกัด (มหาชน)	Ø - 0.60 x 14.00 ม.	58 ต้น	350,000 B.
6	Pipe Sleeper 2-7 (NEW PIPE BRIDGE) BCC2 COMBINED CYCLE POWER PLANT, MAP TA PHUT	Thai Jurong Engineering Co.,Ltd.	Ø - 0.50 x 12.00 ม. Ø - 0.50 x 8.00 ม.	8 ต้น 2 ต้น	582,000 B.
7	ฐานลิฟท์ หมอน 33 รพ.จุฬาฯ ถ.พระราม 4	บริษัท เพาเวอร์ไลน์ เอ็นจิเนียริ่ง จำกัด (มหาชน)	Ø - 0.35 x 19.50 ม.	3 ต้น	44,000 B.
8	บ่อบำบัดน้ำเสีย โซนหมอน 33 รพ.จุฬาฯ ถ.พระราม 4	บริษัท เพาเวอร์ไลน์ เอ็นจิเนียริ่ง จำกัด (มหาชน)	Ø - 0.60 x 14.00 ม.	12 ต้น	212,000 B.

PROJECT : CONVERT HEAVY GAS TO OLEFINS FEEDSTOCK / PTTGC - RAYONG

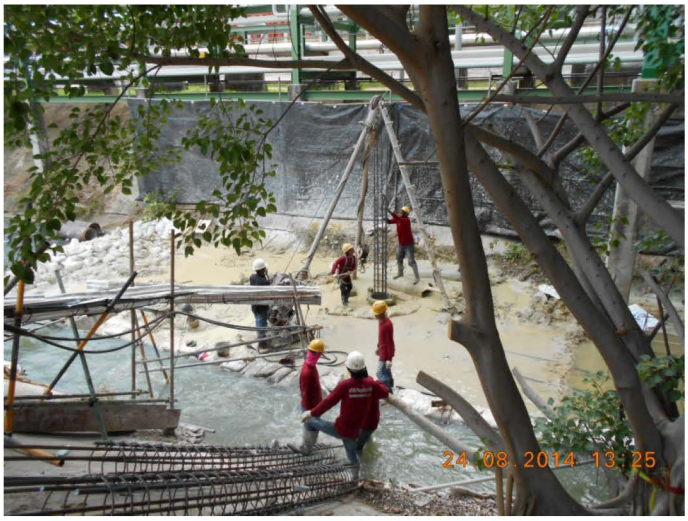

PROJECT : CONVERT HEAVY GAS TO OLEFINS FEEDSTOCK / PTTGC - RAYONG

PROJECT : CONVERT HEAVY GAS TO OLEFINS FEEDSTOCK / PTTGC - RAYONG

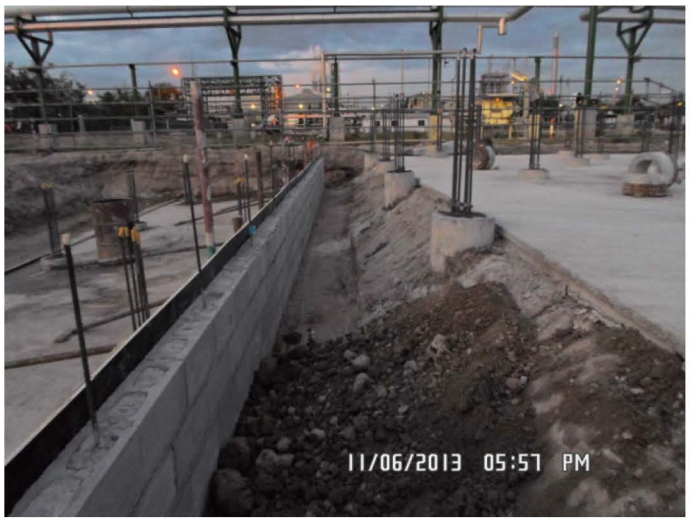

PROJECT : The Fifth Transmission Pipeline Project Phase2_WO8 Block Vale Station (STP2) PTT Wangnoi

PROJECT : ฐาน Tower Crane SKY WALK กสทช. แยกแคลาย

PROJECT : Water Intake Structure River Bank Protection Wall Berkprai 97 MW Co-Generation Combined

PROJECT : 3E Improvement Project Phase 1 Bangchak Petroleum PCL9

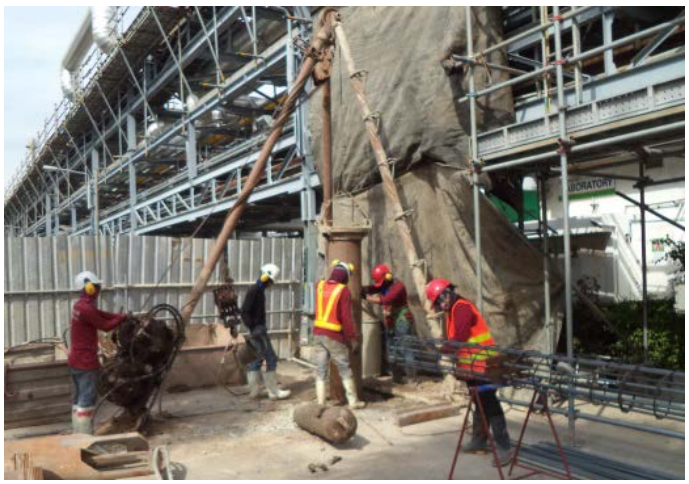

PROJECT : อาคารหอพักพยาบาล รพ.พระราม 9 ถ.เทียมร่วมมิตร

PROJECT : อาคารสำนักงาน AP ซอยประชาชื่น 31

ขั้นตอนการทำเสาเข็มเจาะระบบ Dry Process

1. ตรวจสอบตำแหน่งเสาเข็มเจาะว่าเป็นตำแหน่งที่ถูกต้องและเป็นขนาดเสาเข็มเจาะที่ต้องการ

2. การเตรียมเหล็กเสริม

- บริเวณที่เตรียมเหล็กเสริมเป็นพื้นคอนกรีตหรือกรณีเป็นพื้นดินที่เปียกจะใช้ไม้รองเป็นช่วงๆ ไม่ให้เหล็กเสริมสัมผัสพื้นดิน
- กรณีเหล็กเสริมได้สัมผัสพื้นดินและมีสิ่งสกปรกติดอยู่จะใช้แปรงขัดให้สะอาดก่อนยกลงหลุมเจาะ
- ผูกลูกปูน (Spacer) ห่างกันไม่เกิน 3.00 เมตร ตลอดความยาวของเหล็กเสริม

3. ลงปลอกเหล็ก (Casing) ในชั้นดินอ่อน จนถึงชั้นดินเหนียวแข็ง (Stiff to Hard Clay) ความลึกของปลอกเหล็ก ขึ้นอยู่กับความลึกของชั้นดินอ่อนหรือต้องลงปลอกเหล็กจนกว่ามั่นใจว่าไม่มีการพังทลายของดินในส่วนใต้ปลอกเหล็กลงไป

- ตามผลการเจาะสำรวจดินใน กทม. คาดว่าจะต้องลงปลอกเหล็กลงไปประมาณ 13-15 เมตร ทั้งนี้จะพิจารณาตามสภาพหน้างานในเวลาทำจริง

4. ใช้ตัวตักดิน (Bucket) จนถึงความลึกที่ต้องการ

- ตัวตักดินที่มีลิ้น จะใช้ในชั้นดินอ่อนหรือดินปนทรายที่มีน้ำ
- ตัวตักดินไม่มีลิ้น ใช้กับดินเหนียวปานกลางถึงดินเหนียวมาก
- ในกรณีที่พบน้ำบริเวณก้นหลุมเจาะ ให้รายงานต่อวิศวกรควบคุมงานทันทีและก่อนการเทคอนกรีตให้ใช้ปูนผสมทรายแห้งเทลงไปก่อน ค่อยเทคอนกรีตลงไป
- ในกรณีเจอชั้นดินทรายก่อน ปลายเข็มเจาะต้องหยุดก่อนถึงชั้นทราย คือ ควรอยู่ในชั้น Hard Clay เพื่อไม่ให้น้ำเข้ามาในหลุมเจาะ โดยทั่วไปมีชั้นทรายในกรุงเทพฯ ประมาณ 19-22 เมตร วิศวกรผู้ออกแบบจะพิจารณากำลังรับน้ำหนักบรรทุกตามความลึกที่เจาะได้จริงว่าสามารถรับน้ำหนักได้ตามที่ออกแบบหรือไม่ ถ้าไม่พออาจต้องเพิ่มจำนวนเข็มหรือแก้ไขตามความเหมาะสม

5. ลงเหล็กเสริมที่ผูกไว้เรียบร้อยแล้วลงในหลุมเจาะและก่อนเทคอนกรีตตรวจสอบการยุบตัวโดยวิธี Slump Check

6. ใส่กรวยยาวประมาณ 2-3 เมตร เทคอนกรีตเพื่อให้คอนกรีตไหลลงได้ตรงกลางและไม่เกิดการแตกแยก (Segregate) พร้อมเก็บลูกปูนเพื่อนำไปทดสอบหากำลังอัดของคอนกรีตตามระยะเวลาที่กำหนด

- การเก็บลูกปูน จะเก็บอย่างน้อยวันละ 3 ลูก หรือ ตามข้อกำหนดของโครงการ

7. ถอนปลอกเหล็ก (Casing) และเติมคอนกรีตให้ได้ระดับของเสาเข็มที่กำหนดไว้

- เพื่อกันไม่ให้คอนกรีตหลุดจากปลายปลอกเหล็ก จะใช้วิธีเทคอนกรีตให้เต็มหลุมแล้วจึงถอนปลอกเหล็กทีละท่อน โดยนับปลอกเหล็กให้เหลือความยาวพอที่จะอุ้มคอนกรีตไม่น้อยกว่า 3.00 เมตร ซึ่งโดยปกติจะถอนปลอกเหล็กครึ่งหนึ่งของจำนวนทั้งหมดประมาณ 10-13 ท่อน (ยาวท่อนละ 1.20-1.30 เมตร) แล้วจึงเติมคอนกรีตให้เต็มหลุมอีกที ก่อนที่จะถอนทั้งหมด

8. ทำการสะกัดหัวเสาเข็มเจาะให้ได้ระดับ Pile Cut-Off ตามแบบก่อน แล้วจึงทำ Seismic Test หาความสมบูรณ์ของเสาเข็ม

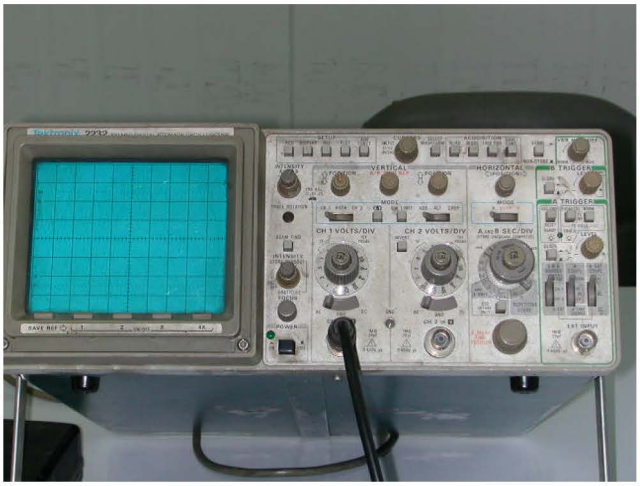

9. การทำเสาเข็มต้นต่อไปให้ทำห่างจากต้นที่เทคอนกรีตเสร็จแล้ว (ประมาณ 24 ชม. หลังจากเทคอนกรีตต้นแรกเสร็จ) มากกว่า 6 เท่า ของเส้นผ่าศูนย์กลางเสาเข็ม

TRANSPACIFIC CERTIFICATIONS LIMITED

Certificate of Registration

This is to certify that

Quality Management System

of

RATANA UNION CO.,LTD.

55/6 Soi Thawiwatthana-Kanchanaphisek 4/2,
Thawiwatthana, Bangkok 10170, Thailand.

complies with the requirements of

ISO 9001:2015

This certificate is valid concerning all activities related to:

Construction of Bored Pile.

ANZSIC Code: 3109

12572 Certificate No.	**Oct. 24, 2017** Date of this Certificate	**Sep. 18, 2018** *Next Audit Due Date
Sep. 19, 2016 Date of Initial Registration	**Sep. 18, 2019** Certification Expiry Date	Managing Director/Director

TRANSPACIFIC CERTIFICATIONS LIMITED

Website : www.tclcertifications.com E-mail : info@tclcertifications.com
Accreditation by Joint Accreditation System of Australia and New Zealand (Accreditation No. S2640303IN)
4 Phipps Close, DEAKIN, ACT 2600, AUSTRALIA
http://www.jas-anz.org/our-directory/certified-organisations
This certificate is only valid if it is available/valid on TCL website at http://tclcertifications.com/client-register/.
The certificate of Registration remains the property of Transpacific Certifications Limited and shall be returned immediately upon request.
*In case if Surveillance/Recertification Audit is not allowed to be conducted on or before the specified date; the Certificate shall be Suspended/Withdrawn.

Version 1.11

MEMO

<u>หนังสือรับรอง</u>

หนังสือฉบับนี้ ให้ไว้เพื่อรับรองว่า บริษัท รัตนยูเนี่ยน จำกัด ได้เป็นผู้รับจ้างก่อสร้างทำเสาเข็มเจาะของโครงการก่อสร้าง PIPE RACK ข้ามคลองชลประทาน ตามสัญญา เลขที่ BKC 1280 Project No. 6648 PJ 6219/10-11 สำหรับ CRUDE PIPE LINE AND REFY II PROJECT ที่โรงงานปิโตรเคมี จ. ระยอง โดยมีรายละเอียดของงานคือ

เสาเข็มเจาะ Dia 0.50 x 13.00-15.00 เมตร จำนวน 96 ต้น

เนื่องจากชั้นดินมีน้ำใต้ดินสูงมาก ยากต่อการเจาะลงไป บริษัท รัตนยูเนี่ยน จำกัด ได้พยายามทดลองและหาวิธีเจาะจนงานสำเร็จไปได้ด้วยดี คุณภาพของเสาเข็มสมบูรณ์ครบถ้วน ทุกประการและแล้วเสร็จภายในกำหนด

ให้ไว้ ณ วันที่ 8 กันยายน 2540

ลงชื่อ.....

(นายจีรพันธ์ กสิปิยวงศ์)

(ตำแหน่ง) SENIOR CIVIL ENGINEER

บริษัท อุตสาหกรรมปิโตรเคมีกัลไทย จำกัด (มหาชน)

NIPPON HUME CONCRETE (THAILAND) CO.,LTD.

Office : 17 Th Fl., Wall Street Tower Bldg.
33/87-88 Surawong Rd., Bangrak, Bangkok 10500, Thailand
Tel : 233-4256, 233-4259, 233-4269-70, 237-7743
234-0650, 234-0670 (Ext.) 1750
Fax : 237-2312

Factory : 19 Moo 7, Klong Kwang District
Amphur Sainoi, Nonthaburi 11150, Thailand
Tel : 597-1181, 597-1182
Fax : 597-1017

October 30, 2001

TO WHOM IT MAY CONCERN

This is to confirm that we have granted bored pile works for foundation at Bangchak Refinery in Bangkok in 1991 to **Ratana Union Co., Ltd.**

The dry-process bored pile works are parts of Plant No. 2 Modification Project of Bangchak Petroleum Co., Ltd. **Ratana Union Co., Ltd.** has shown their good performance in terms of supervision and quality. The works had been completed satisfactorily.

Kiatisak Narongsaksakul
Project Director

NIPPON HUME CONCRETE
(THAILAND) Co., LTD.

NIPPON HUME CONCRETE (THAILAND) CO.,LTD.

Office : 17 Th Fl., Wall Street Tower Bldg.
33/87-88 Surawong Rd., Bangrak, Bangkok 10500, Thailand
Tel : 233-4256, 233-4259, 233-4269-70, 237-7743
234-0650, 234-0670 (Ext.) 1750
Fax : 237-2312

Factory : 19 Moo 7, Klong Kwang District
Amphur Sainoi, Nonthaburi 11150, Thailand
Tel : 597-1181, 597-1182
Fax : 597-1017

October 30, 2001

TO WHOM IT MAY CONCERN

This is to confirm that we have granted bored pile works for foundation at Bangchak Refinery in Bangkok in 1992 to **Ratana Union Co., Ltd.**

The dry-process bored pile works are parts of Gas Oil Hydrotreatment Project of Bangchak Petroleum Co., Ltd. **Ratana Union Co., Ltd.** has shown their good performance in terms of supervision and quality. The works had been completed satisfactorily.

Kiatisak Narongsaksakul
Project Director

NIPPON HUME CONCRETE
(THAILAND) Co., LTD.

STN

STN CONSTRUCTION CO.,LTD.

หนังสือรับรอง

หนังสือฉบับนี้ให้ไว้เพื่อรับรองว่า บริษัท รัตนยูเนี่ยน จำกัด ซึ่งเป็นผู้รับจ้างก่อสร้างงานเสาเข็มเจาะ โครงการที่พักอาศัยของข้าราชการกองทัพเรือ อำเภอสัตหีบ จังหวัดชลบุรี โดยมีรายละเอียดดังต่อไปนี้

1. ขนาด Dia 0.35 ม. ความยาว 11 ม. จำนวน 609 ต้น
2. ขนาด Dia 0.50 ม. ความยาว 11 ม. จำนวน 3,117 ต้น
3. ขนาด Dia 0.60 ม. ความยาว 11 ม. จำนวน 1,316 ต้น

เป็นผลงานราคา รวมทั้งสิ้น 41,273,167.61 บาท (สี่สิบเอ็ดล้านสองแสนเจ็ดหมื่นสามพันหนึ่งร้อยหกสิบเจ็ดบาทหกสิบเอ็ดสตางค์) ตามสัญญาจ้างเหมาทำเสาเข็มเจาะ ระหว่าง บริษัท เอสทีเอ็น คอนสตรัคชั่น จำกัด กับ บริษัท รัตนยูเนียน จำกัด สัญญาเลขที่ BP 001/2539 ลงวันที่ 15 พฤษภาคม 2539 ผลการปฏิบัติงานถูกต้อง ครบถ้วน และแล้วเสร็จภายในกำหนด

ให้ไว้ ณ วันที่ 9 กันยายน 2540

STN ลงชื่อ .....

(นายสุชาติ เวชชทนต์)

กรรมการผู้จัดการ

บริษัท เอสทีเอ็น คอนสตรัคชั่น จำกัด

สำนักงานใหญ่ 1264 ถนนศรีนครินทร์ แขวงสวนหลวง เขตสวนหลวง กรุงเทพฯ 10250 สำนักงานสาขา 173, 175 ถ.ช้างเผือก ต.ศรีภูมิ อ.เมือง จ.เชียงใหม่ 50000
HEAD OFFICE : 1264 Srinakharin Rd., Suanluang, Suanluang, BKK. 10250 TEL: 3215102-4 FAX: 3218090 BRANCH OFFICE : 173, 175 Chang Phuak Rd., Muang, Chiang Mai 50000 TEL: (053) 410459-61 FAX: (053) 410152

SIAM TONE CO.,LTD.

5/15 Moo 6 (km 15) Bangna-Trad Road
Bangchalong Bangplee Samutprakarn 10540

☎ 312 5281-300 (20 Lines)
Fax: 312 5304

บริษัท สยาม โทเนะ จำกัด

5/15 หมู่ 6 (กม.15) ถนนบางนา-ตราด
บางโฉลง บางพลี สมุทรปราการ 10540

TO WHOM IT MAY CONCERN

This is to confirm that we has granted Bored Piling Work for foundation of The Environmental Improvement and Clean Fuels Project in The Bangkok Refinery at Bangkok to RATANA UNION CO.,LTD.

Numbers of Bored Pile are as the following :

Dia. 0.60 x 20.00 M.	76	Piles
Dia. 0.50 x 20.00 M.	30	Piles
Dia. 0.40 x 20.00 M.	25	Piles

RATANA UNION CO.,LTD. has shown their good performance in supervision and quality. The work has been completed satisfactorily.

บริษัท สยามโทเนะ จำกัด STC SIAM TONE CO., LTD.

Manoon. Worapruge

(Manoon Worapruge)
Construction Manager
SIAM TONE CO.,LTD.

บริษัท ยางสยามอุตสาหกรรม จำกัด
SIAM TYRE INDUSTRY CO., LTD.

หนังสือรับรอง

หนังสือฉบับนี้ให้ไว้เพื่อรับรองว่าบริษัท รัตนยูเนี่ยน จำกัด ได้เป็นผู้รับจ้างทำเสาเข็มเจาะระบบ Dry Process สำหรับโครงการ TRUCK TYRE FACTORY EXTENSION (2003) PROJECT ที่โรงงาน บริษัท ยางสยามอุตสาหกรรม จำกัด ในนิคมอุตสาหกรรมเครือปูนซีเมนต์ไทย อ.หนองแค จ.สระบุรี โดยมีรายละเอียดของงาน ดังต่อไปนี้

	ตามสัญญา	Change-Order	
1. Bored Pile Dia 0.60 x 16.00 m.	252	5	Nos.
2. Bored Pile Dia 0.35 x 16.00 m.	128	650	Nos.
3. Dynamic Pile Load Test	2	-	Locations

เป็นผลงานราคาตามสัญญา 5,801,280.00 บาท (ห้าล้านแปดแสนหนึ่งพันสองร้อยแปดสิบบาทถ้วน) และตาม Cost Proposal (For Change) No. 1-13 เป็นเงิน 6,635,725.00 บาท (หกล้านหกแสนสามหมื่นห้าพันเจ็ดร้อยยี่สิบห้าบาทถ้วน) รวมเป็นเงินทั้งสิ้น 12,437,005.00 บาท (สิบสองล้านสี่แสนสามหมื่นเจ็ดพันห้าบาทถ้วน) ยังไม่รวมภาษีมูลค่าเพิ่ม 7%

ทั้งนี้ บริษัท รัตนยูเนี่ยน จำกัด ได้ทำงานจนเสร็จเรียบร้อยสมบูรณ์ ครบถ้วน ทุกประการและแล้วเสร็จภายในกำหนด

ให้ไว้ ณ วันที่ 9 กุมภาพันธ์ 2547

ลงชื่อ.....
(.....)
ผู้จัดการโครงการ

เขตอุตสาหกรรมเครือซิเมนต์ไทย 57 หมู่ 6 ถ.หนองปลากระดี่ ต.หนองปลาหมอ อ.หนองแค จ.สระบุรี 18140
Siam Cement Industrial Estate 57 Moo 6, Nongplakradee Road, Nongplamor, Nongkae, Saraburi 18140
Tel : (66 36) 373-276-86
Fax : (66 36) 373-291

เลขที่ ๓๕๕/๒๕๔๑

กรมช่างโยธาทหารเรือ
ถนนวังเดิม กรุงเทพ ๑๐๖๐๐

หนังสือฉบับนี้ให้ไว้เพื่อรับรองว่างานเสาเข็มเจาะโครงการที่พักอาศัยของข้าราชการกองทัพเรือ อำเภอสัตหีบ จังหวัดชลบุรี ตามที่ระบุไว้ในหนังสือรับรอง ของ บริษัท เอสทีเอ็นคอนสตรัคชั่น จำกัด โดย นายสุชาติ เวชชทนต์ กรรมการผู้จัดการ บริษัท เอสทีเอ็น คอนสตรัคชั่น จำกัด ฉบับลงวันที่ ๙ กันยายน ๒๕๔๐ ที่แนบ ซึ่ง บริษัทฯ ได้ให้ไว้แก่ บริษัท รัตนยูเนี่ยน จำกัด นั้นเป็นงานส่วนหนึ่งของงาน ตามสัญญา กรมช่างโยธาทหารเรือ เลขที่ ๑/งป.๒๕๓๙ และ เลขที่ ๑๔๒/งป.๒๕๓๙

ให้ไว้ ณ วันที่ ๒๖ กุมภาพันธ์ พ.ศ.๒๕๔๑

พลเรือตรี

(สมภพ เสตะรุจิ)
เจ้ากรมช่างโยธาทหารเรือ

การไฟฟ้าฝ่ายผลิตแห่งประเทศไทย
ELECTRICITY GENERATING AUTHORITY OF THAILAND
53 หมู่ 2 ถนนจรัญสนิทวงศ์ บางกรวย นนทบุรี 11130 โทรศัพท์ 0 2433 6317, 0 2433 5523, 0 2434 4064 www.egat.co.th
53 Moo 2 Charansanitwong Rd. Bang Kruai Nonthaburi 11130 Thailand Fax (66) 2433 6317, 2433 5523, 2434 4064

ที่ กฟผ. 104/2549

หนังสือฉบับนี้ให้ไว้เพื่อรับรองว่า บริษัท รัตนยูเนี่ยน จำกัด สำนักงานเลขที่ 171,173 ซอยสิรินธร 7 ถนนจรัญสนิทวงศ์ แขวงบางบำหรุ เขตบางพลัด จังหวัดกรุงเทพมหานคร ได้ส่งมอบงานก่อสร้างเสาเข็มเจาะ ขนาด Ø 0.60 X 24.00 เมตร ที่บริเวณกองโรงงานหนองจอก จังหวัดกรุงเทพมหานคร ตามสัญญาเลขที่ 48 C58237 ลงวันที่ 26 เมษายน 2547 ราคางานไม่รวมภาษีมูลค่าเพิ่มเป็นเงิน 10,740,000.00 บาท (สิบล้านเจ็ดแสนสี่หมื่นบาทถ้วน) กำหนดแล้วเสร็จภายในวันที่ 24 กรกฎาคม 2547 บริษัทฯ ส่งมอบงานครบถ้วนตามสัญญาเมื่อวันที่ 24 กรกฎาคม 2547

ให้ไว้ ณ วันที่ 15 พฤษภาคม 2549

(นายมนัส พวงมณี)
ผู้อำนวยการฝ่ายออกแบบและบริหารงานก่อสร้าง
ทำการแทน ผู้ว่าการการไฟฟ้าฝ่ายผลิตแห่งประเทศไทย

การไฟฟ้าฝ่ายผลิตแห่งประเทศไทย

แผ่นที่...

ใบส่งมอบงาน

จาก	บริษัท รัตนยูเนี่ยน จำกัด	ใบส่งงานเลขที่ 3 ☐ งวดเดือน ☑ งวดสุดท้าย	งาน เสาเข็มเจาะขนาด Dia 0.60 x 24.00 ม.
เรียน	กรรมการตรวจรับงาน ผ่านผู้ควบคุมงาน	ผลงานประจำเดือน 30 กรกฎาคม 2547	
วันที่	30 กรกฎาคม 2547	สัญญาเลขที่ 48C 58237 เริ่ม 26/04/47 สิ้นสุด 24/07/47	สถานที่ บริเวณกองโรงงาน หนองจอก

รหัสงบประมาณ

ลำดับที่	รายละเอียด	งานตามสัญญา			ผลงานครั้งนี้		รวมราคางานที่ได้ส่งไปแล้ว(ไม่รวมครั้งนี้)
		ปริมาณงาน	หน่วยละ	เป็นราคา	ปริมาณงาน	รวมราคา	
1	งานทุบพื้นคอนกรีตและสำรวจ	เหมารวม	-	69,355.00	50%	34,677.50	34,677.50
2	เสาเข็มเจาะขนาด Dia 0.60 x 24.00 ม.	341 ต้น	30,440.00	10,380,040.00	111 ต้น	3,378,840.00	7,001,200.00
3	สกัดหัวเสาเข็มและทำ SEISMIC TEST	341 ต้น	575.00	196,075.00	281 ต้น	161,575.00	34,500.00
4	PILE LOAD TEST	1 จุด	51,530.00	51,530.00	1 จุด	51,530.00	-
5	ความปลอดภัย	เหมารวม	-	43,000.00	30%	12,900.00	30,100.00
					รวมทั้งสิ้น	3,639,522.50	7,100,477.50
				ราคาตามสัญญา	หัก 10%	363,952.25	
				10,740,000.00	คงเหลือเบิก	3,275,570.25	

ลงชื่อ ผู้รับจ้าง
บริษัท รัตนยูเนี่ยน จำกัด
วันที่ 30 กรกฎาคม 2547

สำหรับผู้รับจ้าง

เสนอ กรรมการตรวจรับงานจ้าง

ผลงานที่เสนอถูกต้องครบถ้วนเป็นไปตามรูปแบบ รายละเอียดและข้อกำหนดในสัญญาทุกประการ

งานแล้วเสร็จเมื่อวันที่ 24 กรกฎาคม 2547

ผู้ควบคุมงาน 27/07/47
(นายฉัตรพล ต่อศรี)

ผู้ควบคุมงาน 27/07/47
(นายสุทน ตั้งอุดมวงษา)

ลงชื่อ
(นายกิติชัย จันทร์เสี้ยวรัศมี)

แผนก หค 3 - พฟ

ลงชื่อ 4/8/47
(นายอุรเดนทร์ ไวยสุศรี)

กอง กคง - พฟ

เสนอ กองตรวจจ่ายส่วนกลาง

กรรมการฯ ได้ตรวจรับมอบงานนี้เรียบร้อยแล้ว

งานแล้วเสร็จภายในกำหนดสัญญา

งานแล้วเสร็จล่าช้าเกินกำหนดสัญญา — วัน

ลงชื่อ กรรมการ
(นายสินวัล อรรถเมธี)

ลงชื่อ กรรมการ
(นายสมบูรณ์ ดำรงสุสกุล)

ลงชื่อ กรรมการ
(นายบุญส่ง เต็มเปี่ยม)

ลงชื่อ กรรมการ
( )

สำหรับ กฟผ.

ABB

ABB Sae S.p.A. Site Office

M.5 Bangkruie – Sai Noi Road, Bang Bua Thong District
(Nonthaburi 11110)

PROVISIONAL ACCEPTANCE CERTIFICATE

This is to certify that the following subcontracted foundation works in the 500 kV transmission line of Sai Noi – Bangkok Noi (Schedule 1) done by Ratana Union Co., Ltd. are hereby

Provisionally accepted for :

- Foundation work as casting of the tower caps, From Tower No. 35 to Tower No.69

Total of caps = Thirty Five towers completed on July 23, 1999.

This Provisional Acceptance Certificate is issued pursuant to the subcontractor agreement to support Ratana Union Co., Ltd.'s claim for the release of their retention money with held by ABB Sae S.p.A. Thailand Branch.

Site Office
30 July 1999

Gianni Salvador

Construction Manager

ABB Sae S.p.A. Thailand Branch, Site Office BOLL 11601

ABB

ABB Sae S.p.A. Site Office

M.5 Bangkruie – Sai Noi Road, Bang Bua Thong District
(Nonthaburi 11110)

PROVISIONAL ACCEPTANCE CERTIFICATE

This is to certify that the following subcontracted foundation works in the 500 kV transmission line of Sai Noi – Bangkok Noi (Schedule 1) done by Ratana Union Co., Ltd. are hereby

Provisionally accepted for :

- Foundation work as cast-in-place, From Tower No. 35 to Tower No. 40 (6 towers)
  From Tower No. 42 to Tower No. 69 (28 towers)

Total of cast-in-place = Thirty Four towers completed on March 28, 1999.

This Provisional Acceptance Certificate is issued pursuant to the subcontractor agreement to support Ratana Union Co., Ltd.'s claim for the release of their retention money with held by ABB Sae S.p.A. Thailand Branch.

Site Office
30 March 1999

Gianni Salvador

Construction Manager

ABB Sae S.p.A. Thailand Branch, Site Office BOLL 11601

METHOD STATEMENT FOR BORED PILE WORKS

(Dry Process)

METHOD STATEMENT FOR BORED PILE WORKS (Dry Process)

1. Survey the center of pile position and set 2 off set points using measuering tape.
สำรวจตำแหน่งเสาเข็มเจาะและทำ off set ไว้ 2 จุด ประมาณ 2.00 ม. ในแนวตั้งฉากกัน

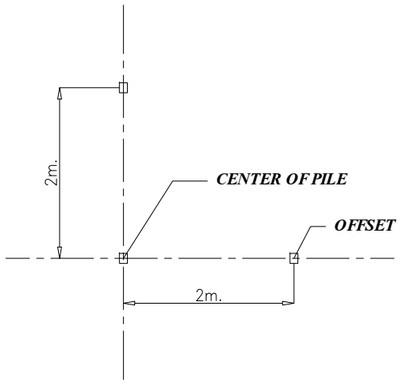

2. Pre-drill the hole for installation casing by cylinder hammer and cutting bucket.
เข้าศูนย์แล้วเจาะนำลงไปก่อนโดยใช้ตุ้มและตัวตัก (Cutter) ให้ดินหลวมเพื่อให้ลงปลอกเหล็ก (Casing) ได้โดยง่าย

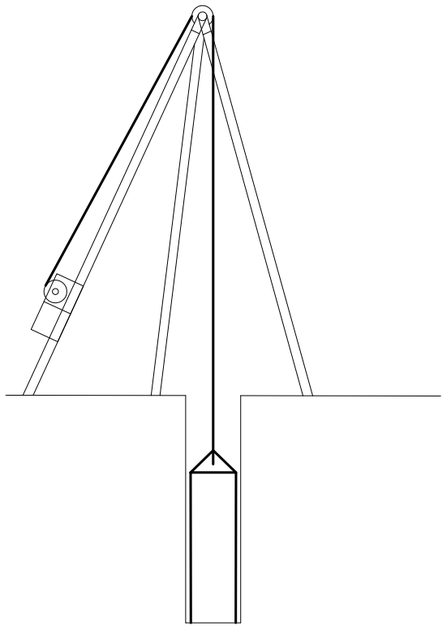

3. Drill the hole by cutter at the same time of driving the casing until to the stable layer (depend on soil condition)
เจาะนำและตีปลอกเหล็กลงไปพร้อมกันจนถึงชั้นดินที่แน่นและไม่พังทลาย (ขึ้นอยู่กับสภาพชั้นดินนั้นๆ)

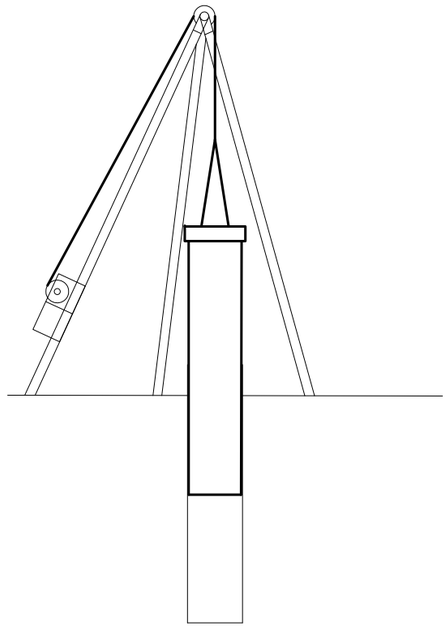

4. Advance the hole by Dolly Cutter in Soft layer and Cutter in Clay layer until to required depth and/or Stiff to hard clay layer.
ตักดินขึ้นมาด้วยตัวตกมีลิ้นในชั้นดินอ่อนและตัวตักไม่มีลิ้น (Cutter) ในชั้นดินแข็งจนถึงความลึกที่ต้องการ และหรือที่เป็นดินเหนียวแข็ง

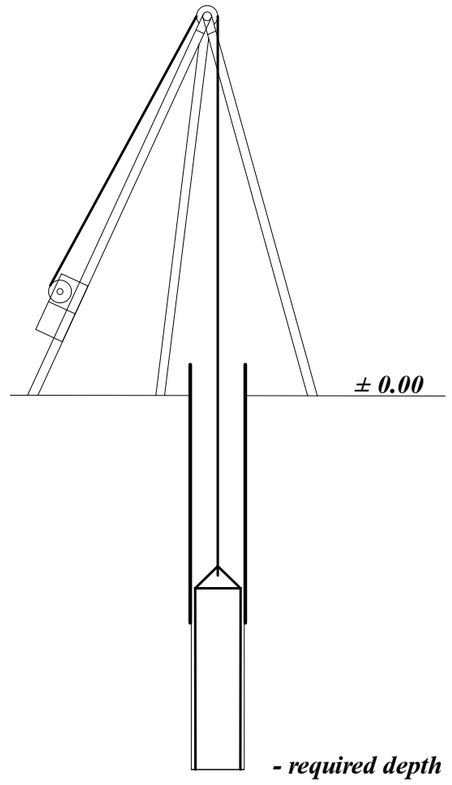

METHOD STATEMENT FOR BORED PILE WORKS (Dry Process)

5. Check the depth of drilled hole by measure tape
ตรวจสอบความลึกของเสาเข็มเพื่อบันทึกความลึกที่เจาะได้จริงด้วยสายวัด

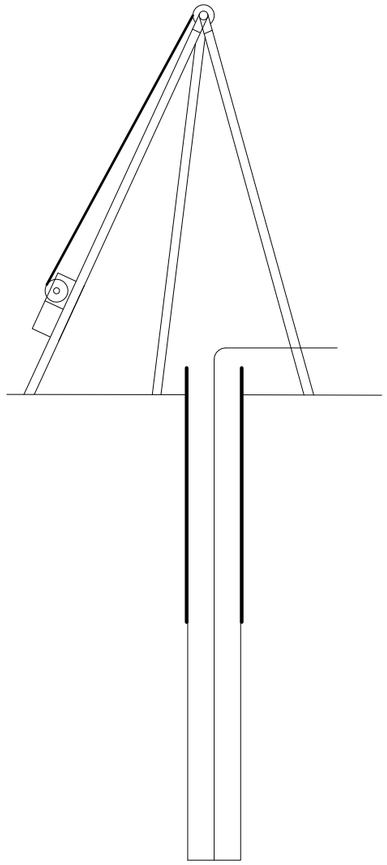

6. Installation rebar cage.
ลงเหล็กเสริมที่ผูกไว้แล้ว (Rebar cage)

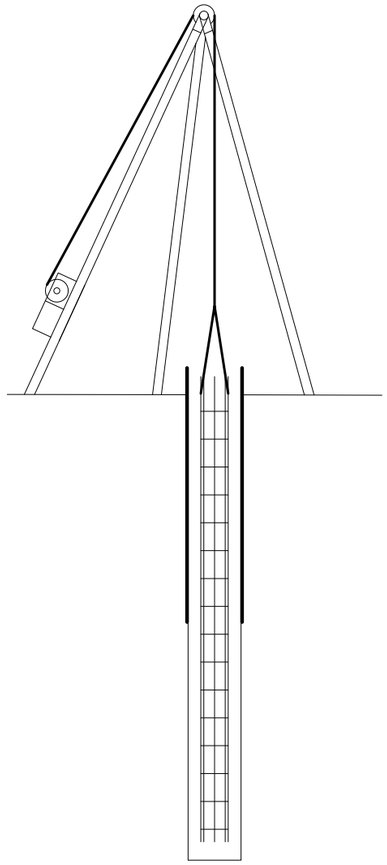

7. Pouring concrete by 2m.-long Hopper to direct free fall of concrete. If there is some water, long Tremie Pipe shall be used to the bottom of the hole.
-กรณีไม่มีน้ำ เทคอนกรีตโดยใช้กรวยยาว 2 ม. (Hopper) จนเต็มถึงปากหลุม
-กรณีมีน้ำ จะใช้กรวยยาวตลอด (Tremie) เท ไล่น้ำขึ้นมาจากก้นหลุมจนเห็นคอนกรีตดี

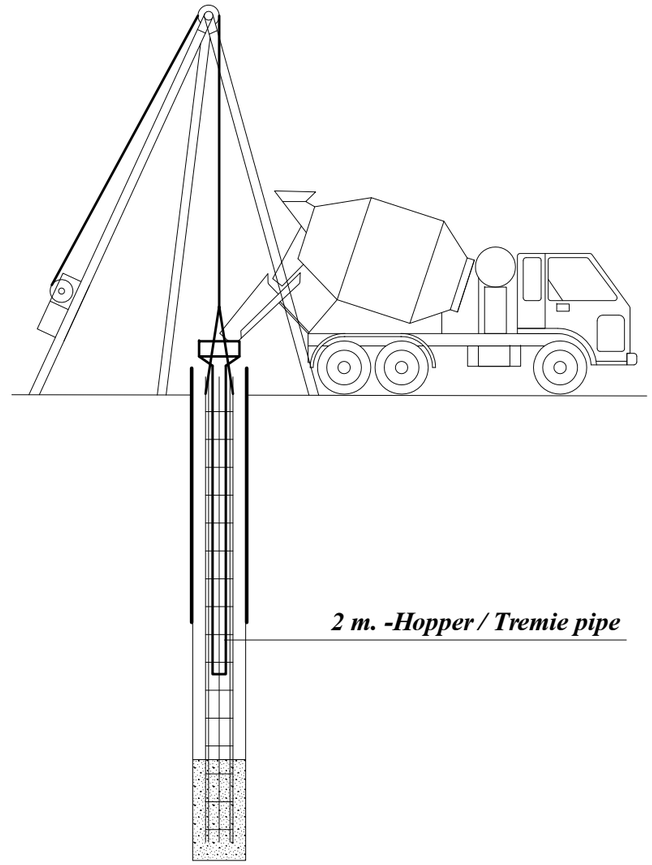

8. Retrieve the temporary casing one by one and ensured that casing embedded in concrete more that 3.00 m.
ดึงปลอกเหล็ก (Casing) ขึ้นมาทีละปลอก โดยให้คอนกรีตอยู่เหนือปลายปลอกเหล็ก ไม่น้อยกว่า 3.00 ม. จนถึงท่อนสุดท้าย

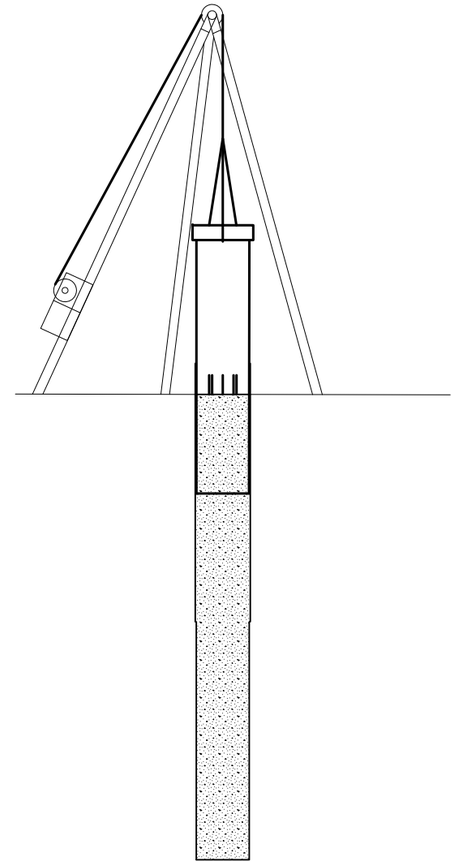

ข้อกำหนดสำหรับเสาเข็มเจาะ

SPECIFICATION

FOR

BORED PILE (DRY PROCESS)

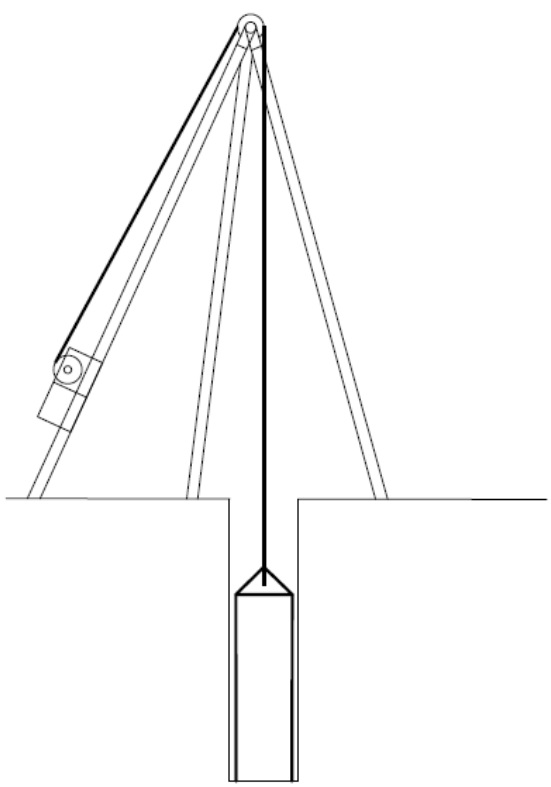

ข้อกำหนดสำหรับเสาเข็มเจาะ บริษัท รัตนยูนี่ยน จำกัด

1. ทั่วไป

ข้อกำหนดนี้โดยทั่วไปใช้กับงานก่อสร้างในกรุงเทพมหานคร และ ปริมณฑล ที่มีลักษณะดินอ่อนซึ่งจำเป็นต้องใช้ฐานรากที่มีเสาเข็ม สำหรับงานก่อสร้างในบริเวณอื่นที่มีลักษณะดินแตกต่างออกไป ต้องพิจารณาแยกต่างหากเป็นรายเฉพาะ

2. วัสดุ (Material)

2.1 คอนกรีต

- ใช้คอนกรีตผสมเสร็จ (Ready Mixed) หรือคอนกรีตผสมที่หน่วยงาน
- กำลังอัดประลัยที่ 28 วัน ไม่น้อยกว่า 240 กก./ตร.ซม. เมื่อทดสอบโดยแท่งลูกบาศก์ขนาด15x15x15 ซม. หรือ ไม่น้อย กว่า 210 กก./ตร.ซม เมื่อทดสอบโดยแท่งทรงกระบอกขนาดเส้นผ่าศูนย์กลาง 15 ซม. สูง 30 ซม.

2.2 การเสริมเหล็ก (Reinforcement)

- เหล็กเสริมที่ใช้ต้องมีมาตรฐานจากกระทรวงอุตสาหกรรมรับรอง (มอก.) และเสริมตามวิศวกรผู้ออกแบบกำหนด หรือ เสริมมาตรฐานทั่วไป ดังต่อไปนี้

  เข็มขนาด Ø – 0.35 ม. ใช้เหล็กเสริม DB 12 มม. SD40 จำนวน 6 เส้น ตลอดความยาวเข็ม

  เข็มขนาด Ø – 0.40 ม. ใช้เหล็กเสริม DB 12 มม. SD40 จำนวน 6-8 เส้น ตลอดความยาวเข็ม

  เข็มขนาด Ø – 0.50 ม. ใช้เหล็กเสริม DB 16 มม. SD40 จำนวน 6 เส้น ตลอดความยาวเข็ม

  เข็มขนาด Ø – 0.60 ม. ใช้เหล็กเสริม DB 16 มม. SD40 จำนวน 8 เส้น ตลอดความยาวเข็ม

  เหล็กปลอกใช้เหล็กเสริม SR24 ขนาด 6 มม. หรือ 9 มม. ทุกๆ ระยะ 20 ซม. สำหรับทุกขนาดของเสาเข็มเจาะ

- ทั้งนี้จำนวนหรือขนาดของเหล็กเสริมอาจเปลี่ยนแปลงได้ตามที่ผู้ออกแบบกำหนดเฉพาะงานนั้นๆ

3. การรับน้ำหนักบรรทุกปลอดภัยของเสาเข็ม (Allowable Bearing Capacity)

ขนาด Ø – 0.35 ม.	ความลึก 20 – 23 ม.	รับน้ำหนักบรรทุกปลอดภัย 30 – 40 ตัน
ขนาด Ø – 0.40 ม.	ความลึก 20 – 23 ม.	รับน้ำหนักบรรทุกปลอดภัย 40 – 50 ตัน
ขนาด Ø – 0.50 ม.	ความลึก 20 – 23 ม.	รับน้ำหนักบรรทุกปลอดภัย 50 – 60 ตัน
ขนาด Ø – 0.60 ม.	ความลึก 20 – 23 ม.	รับน้ำหนักบรรทุกปลอดภัย 60 – 70 ตัน

หมายเหตุ :
1. การรับน้ำหนักบรรทุกนี้คำนวณตามลักษณะดินทั่วไปในกรุงเทพมหานคร
2. ใช้สัมประสิทธิ์ความปลอดภัย (Safety factor) 2.5
3. ความลึกของเสาเข็มเจาะโดยทั่วไปถูกกำหนดให้อยู่ก่อนชั้นทราย เพื่อป้องกันไม่ให้น้ำใต้ดินเข้ามาในหลุมเจาะ

4. <u>การขุดหลุมเข็มเจาะ (Excavation)</u>

4.1 ปลอกเหล็กชั่วคราว (Temporary Casing)

- ขนาดเส้นผ่าศูนย์กลางภายนอกของปลอกเหล็ก (Casing) ที่ใช้เจาะต้องโตกว่าขนาดเส้นผ่าศูนย์กลางขนาดเสาเข็มที่ระบุไว้ในแบบฐานราก และต้องตอกปลอกเหล็กลงไป เพื่อกันมิให้ดินพัง ความยาวของปลอกเหล็กนี้ต้องมีความลึกเพียงพอที่จะป้องกันการทลายหรือการบีบตัวของดิน ซึ่งทำให้ขนาดของรูเจาะเปลี่ยนไป
- การลงปลอกเหล็กดังกล่าว ต้องทำด้วยความระมัดระวัง มิให้กระทบกระเทือนหรือทำความชำรุดเสียหายให้แก่อาคาร

4.2 การขุดหลุมเจาะ (Excavation of bore hole)

- ใช้ตัวตักดิน (Bucket) แบบมีลิ้นในชั้นดินอ่อน หรือ ดินปนทรายที่มีน้ำ และ แบบไม่มีลิ้นในชั้นดินเหนียวปานกลางถึงเหนียวมาก
- เส้นผ่าศูนย์กลางของรูขุดเจาะต้องไม่เล็กกว่าเส้นผ่าศูนย์กลางของเข็มที่ต้องการ
- การขุดหลุมเจาะ ต้องทำอย่างต่อเนื่อง จนถึงก้นหลุมตามความลึกที่ต้องการ

5. <u>การเตรียมเหล็กเสริม (Fabrication and Installation Reinforcement)</u>

- เหล็กเสริมต้องผูกให้เรียบร้อยก่อนใส่ลงในหลุมเจาะ โดยการต่อทาบกันและผูกมัดให้แน่นด้วยลวดผูกเหล็ก
- ทุกๆ ระยะประมาณ 3 เมตร ของเหล็กเสริม ต้องใส่ลูกปูน (Spacer) เพื่อรักษาระยะห่างของเหล็กเสริมกับผิวนอกของเสาเข็มเจาะ
- การใส่เหล็กเสริมลงในหลุมเจาะ ควรทำทันทีหลังจากขุดเจาะจนถึงก้นหลุมเรียบร้อยแล้ว และจัดเหล็กเสริมให้ได้ตำแหน่งกึ่งกลางหลุมเจาะ และ ยึดให้แน่นหนาเพื่อที่ในขณะการเทคอนกรีต เหล็กจะไม่ขยับเขยื้อน

6. <u>การเทคอนกรีต (Placing of concrete)</u>

6.1 การผสมคอนกรีต

- ต้องผสมให้มีค่ายุบตัว (Slump) ประมาณ 12 – 15 ซม.
- อัตราส่วนผสมของน้ำต่อซีเมนต์ไม่เกิน 55%
- ปริมาณ ซีเมนต์ต้องไม่น้อยกว่า 350 กก. ต่อหนึ่งลูกบาศก์เมตรของคอนกรีต

6.2 การเทคอนกรีต

- การเทคอนกรีตในหลุมเจาะ กระทำโดยวิธีใช้กรวยที่มีท่อปล่อยซึ่งมีขนาดพอเหมาะและยาวประมาณ 2.00 ม. เพื่อที่จะไม่ทำให้เกิดการแยกแยะขึ้นในระหว่างการเทคอนกรีต
- ขณะเทคอนกรีตเสาเข็มเจาะ หรือ ขณะถอนปลอกเหล็ก ต้องไม่ให้น้ำผิวดิน หรือ เศษของใดๆ หล่นเข้าไปในรูเจาะ และ ต้องไม่ให้น้ำใต้ดินไหลเข้ารูเจาะด้วย
- การเทคอนกรีตเสาเข็มนี้ แต่ละต้นจะต้องเทต่อเนื่องจนเสร็จ โดยจะหยุดชะงักไม่ได้

- ในกรณีก้นหลุมเจาะ มีน้ำเล็กน้อยจะเทคอนกรีตแห้งลงไปก่อนเพื่อซับน้ำ

7. <u>การถอนปลอกเหล็ก (Casing Withdrawal)</u>

- ก่อนที่จะเริ่มถอนปลอกเหล็ก ต้องมั่นใจแล้วว่าน้ำหนักของคอนกรีต ในท่อเพียงพอที่จะต้านการบีบตัวของดินด้านข้างที่เลยปลอกเหล็กลงไปบีบตัวเข้ามาและไม่ให้น้ำใต้ดินเข้ามาในท่อผสมกับคอนกรีตได้ ซึ่งความสูงของคอนกรีตเหนือปลายท่อขึ้นมาต้องไม่น้อยกว่า 3 เมตร ในขณะที่เริ่มถอนปลอกเหล็ก
- การถอนปลอกเหล็ก ต้องถอนครั้งละท่อนๆ ไปเรื่อยๆ จนหมด
- เมื่อถอนปลอกเหล็กท่อนสุดท้ายแล้ว ระดับบนสุดของคอนกรีตจะมีระดับสูงกว่าระดับที่ต้องการอย่างน้อย 50 ซม. คอนกรีตส่วนนี้ต้องสกัดออกภายหลัง เพื่อทำฐานรากเพราะเนื้อคอนกรีตส่วนนี้ อาจมีดินโคลนผสมเข้ากับคอนกรีตได้

8. <u>ค่าความผิดพลาด (Tolerance)</u>

ความผิดพลาดที่ยอมให้ในการทำเสาเข็มเจาะ มีดังต่อไปนี้

8.1 ความผิดพลาดในทางราบของตำแหน่งเสาเข็มเจาะต้องไม่เกิน 5 ซม.

8.2 ความผิดพลาดของระดับหัวเสาเข็มในการเทคอนกรีตต้องไม่เกิน 50 ซม.

8.3 ความผิดพลาดในแนวดิ่งไม่เกิน 1 ต่อ 100 ของความยาวเสาเข็มเจาะ

ภ.พ. 20

ใบทะเบียนภาษีมูลค่าเพิ่ม

กรมสรรพากร

เลขประจำตัวประชาชน

เลขประจำตัวผู้เสียภาษีอากร

เลขประจำตัวผู้เสียภาษีอากร (13หลัก) 0105535055181

ชื่อผู้ประกอบการ บริษัท รัตนยูเนี่ยน จำกัด

ชื่อสถานประกอบการ บริษัท รัตนยูเนี่ยน จำกัด

เป็น [X] สำนักงานใหญ่ [ ] สาขาที่

ตั้งอยู่ อาคาร - ห้องเลขที่ - ชั้นที่

หมู่บ้าน เลขที่ 55/6

หมู่ที่ ตรอก/ซอย ทวีวัฒนา-กาญจนาภิเษก 4/2 ถนน -

ตำบล/แขวง ทวีวัฒนา อำเภอ/เขต ทวีวัฒนา

จังหวัด กรุงเทพมหานคร รหัสไปรษณีย์ 10170 โทรศัพท์

วันที่ให้เป็นผู้ประกอบการจดทะเบียน 20 เมษายน 2535

ออกให้เมื่อวันที่ 17 พ.ค. 2555

ผู้ออกทะเบียน

(นายเพชร พ่วงพี)

ตำแหน่ง สรรพากรพื้นที่กรุงเทพมหานคร ๒๕

โปรดระวัง ภ.พ. 20 ปลอม หากไม่แน่ใจโปรดตรวจสอบจากสรรพากรในท้องที่

คำเตือน

ใบทะเบียนภาษีมูลค่าเพิ่มนี้ใช้ได้เฉพาะผู้ประกอบการและเฉพาะสถานประกอบการตามที่ระบุไว้เท่านั้น และจะต้องแสดงไว้ ณ ที่เปิดเผยซึ่งเห็นได้ง่ายในสถานประกอบการ เป็นรายสถานประกอบการ ถ้าสูญหาย ถูกทำลาย หรือชำรุดในสาระสำคัญ ต้องยื่นคำขอรับใบแทนภายใน 15 วัน นับแต่วันที่ทราบถึงการสูญหาย ถูกทำลายหรือชำรุด หากฝ่าฝืนอาจต้องรับผิดทั้งทางแพ่งและหรืออาญา

0632292 03025000-25550424-1-01-000007 ภพ09-03025000-03025190-1-01-25550424-0-0-0116-01 03025000